wenglor sensoric gmbh
wenglor Straße 3
88069 Tettnang
☎ +49 (0)7542 5399-0
info@wenglor.com

Weitere wenglor Kontakte finden Sie unter:
For further wenglor contacts go to:
Autres contacts wenglor sous :
www.wenglor.com

Änderungen vorbehalten
Right of modifications reserved
Modifications réservées
28.02.2013

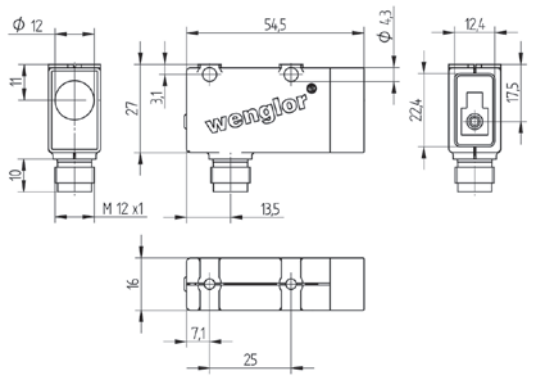

SAP NR. 85250

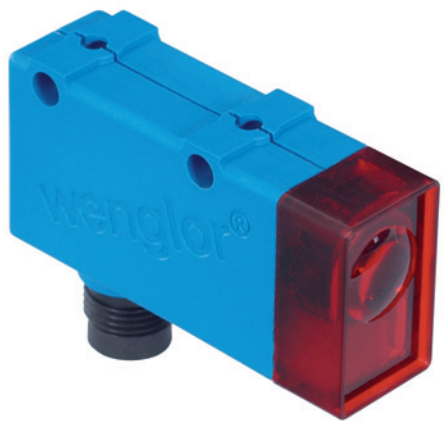

BEDIENUNGSANLEITUNG
OPERATING INSTRUCTIONS
MODE D'EMPLOI

OKM453C0202
OKM453C0302

Spiegelreflexschranke zur Klarglaserkennung
Retro-Reflex Sensors for the Clear Glass Recognition
Barrage sur réflecteur pour détection d'objets transparents

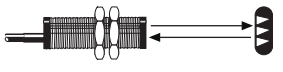

Spiegelreflexschranke
Retro-Reflex Sensor
Barrage sur réflecteur

DE EN FR

EG-Konformitätserklärung
Die Bauart der Produkte wurde in Übereinstimmung mit der Richtlinie 2004/108/EG entwickelt, konstruiert und gefertigt. Folgende internationale Normen und Spezifikationen finden Anwendung:

- **EN 60947-5-2:2007** Niederspannungsschaltgeräte, Teil 5-2: Steuergeräte und Schaltelemente – Näherungsschalter

Weitere für die Anwendung gültige Normen sind zu berücksichtigen.

EC Declaration of Conformity
The products are developed, constructed and manufactured according to the directive 2004/108/EC. The following international standards and specifications apply:

- **EN 60947-5-2:2007** Low-voltage switchgear and controlgear, Part 5-2: Control circuit devices and switching elements – Proximity switches

Any additional standards which are applicable for the given application must be observed.

CE Déclaration de conformité
Les produits sont développés, conçus et fabriqués selon la directive 2004/108/CE. Les normes et prescriptions appliquées sont :

- **EN 60947-5-2:2007** Appareillage à basse tension, Partie 5-2 : Appareils et éléments de commutation pour circuits de commande – Détecteurs de proximité

D'autres normes suivant les applications sont à prendre en compte.

CE

c UL us LISTED
IND. CONT. EQ. 72HL
For use in class 2 circuits
Environmental Type 1

RoHS

ME 61

Anschlussbilder
Connection Diagrams
Schémas de raccordement

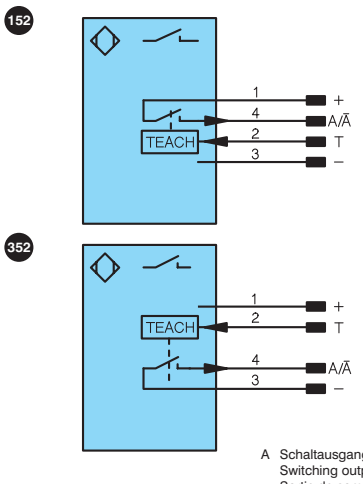

Bedienfeld
Control Panel
Panneau

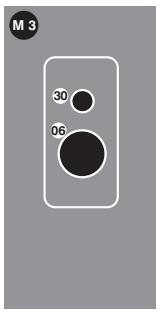

A Schaltausgang/Schließer (NO)
Switching output (NO)
Sortie de commutation / Fermeture (NO)

+ Versorgungsspannung „+"
Supply Voltage "+"
Tension d'alimentation «+»

Ā Schaltausgang/Öffner (NC)
Switching output (NC)
Sortie de commutation /Ouverture (NC)

06 = Teach-Taste
= Teach Button
= Touche apprentissage

– Versorgungsspannung „0 V"
Supply Voltage "0 V"
Tension d'alimentation «0 V»

T Teacheingang
Teach Input
Entrée apprentissage

30 = Schaltzustandsanzeige/Verschmutzungsmeldung
= Switching Status/Contamination Warning
= Signalisation de commutation / Signalisation de l'encrassement

DE

Bestimmungsgemäße Verwendung
Dieses **wenglor** Produkt ist gemäß dem folgenden Funktionsprinzip zu verwenden:

Spiegelreflexschranken zur Klarglaserkennung
Spiegelreflexschranken zur Klarglaserkennung ermöglichen das sichere Erkennen von Klarglas und transparenten Objekten. Sender und Empfänger sind in einem Gehäuse untergebracht und benötigen zur Funktion einen Reflektor. Wird der Lichtstrahl zwischen Sensor und Reflektor durch ein Objekt unterbrochen, schaltet der Ausgang. Durch die eingebauten Polarisationsfilter können sowohl Klarglas und Folien, als auch glänzende Objekte wie verchromte oder spiegelnde Oberflächen sicher erkannt werden.

Sicherheitshinweise
- Diese Anleitung ist Teil des Produkts und während der gesamten Lebensdauer des Produkts aufzubewahren
- Bedienungsanleitung vor Gebrauch des Produkts sorgfältig durchlesen
- Montage, Inbetriebnahme und Wartung des vorliegenden Produkts sind ausschließlich durch fachkundiges Personal auszuführen
- Eingriffe und Veränderungen am Produkt sind nicht zulässig
- Produkt bei Inbetriebnahme vor Verunreinigung schützen
- Kein Sicherheitsbauteil gemäß EU-Maschinenrichtlinie

Technische Daten

Reichweite	4500 mm
Bezugsreflektor/Reflexfolie	RQ100BA
Klarglaserkennung	ja
Schalthysterese	< 5 %
Lichtart	Rotlicht
Polarisationsfilter	ja
Lebensdauer (Tu = 25 °C)	100000 h
max. zul. Fremdlicht	10000 Lux
Öffnungswinkel	3°
Versorgungsspannung	10...30 V DC
Stromaufnahme (Ub = 24 V)	< 40 mA
Schaltfrequenz	2 kHz
Ansprechzeit	250 µs
Anzugs-/Abfallzeitverzögerung (RS-232)	0...5 s
Temperaturdrift	< 5 %
Temperaturbereich	–10...60 °C
Spannungsabfall Schaltausgang	< 2,5 V
Reststrom Schaltausgang	< 50 µA
kurzschlussfest	ja
verpolungssicher	ja
überlastsicher	ja
verriegelbar	ja
Teachmodus	NT, MT
Einstellart	Teach-In
Gehäusematerial	Kunststoff
Vollverguss	ja
Schutzart	IP67
Anschlussart	M12×1
Schutzklasse	III

	OKM453	
Bestell-Nr.	**C0203**	**C0302**
Anschlussbild Nr.	152	352
PNP Öffner/Schließer umschaltbar	✔	
NPN Öffner/Schließer umschaltbar		✔
Schaltstrom PNP Schaltausgang	200 mA	
Schaltstrom NPN Schaltausgang		100 mA

Schaltabstand
Der erreichbare Schaltabstand ist von dem verwendeten Reflektor abhängig. Der Nennschaltabstand wird mit dem Reflektor Typ RQ100BA erreicht.

Reflektor	Reichweite	Reflektor	Reichweite
RQ100BA	0...4,5 m	RR25KP	0...0,8 m
RE18040BA	0...3 m	RR21_M	0...1 m
RQ84BA	0...3,5 m	ZRAE02B01	0...2 m
RR84BA	0...4 m	ZRME01B01	0...0,6 m
RE9538BA	0...1,5 m	ZRME03B01	0...2,1 m
RE6151BM	0...3,6 m	ZRMR02K01	0...0,8 m
RR50_A	0...2,3 m	ZRMS02_01	0...1 m
RE6040BA	0...3,5 m	RF505	0...1,2 m
RE8222BA	0...2 m	RF255	0...1 m
RR34_M	0...1,8 m	RF508	0...1,1 m
RE3220BM	0...1,2 m	RF258	0...1 m
RE6210BM	0...1 m	ZRDF__K01	0...3 m
RR25_M	0...1,2 m		

Weitere über Schnittstelle aktivierbare Funktionen:
Zeitverzögerung
Über die Schnittstelle kann im Sensor wahlweise eine Anzugs- oder Abfallzeitverzögerung aktiviert werden. Die Verzögerungszeit ist einstellbar. Um den Sensor zu Paramentierzwecken an einen PC mit RS-232-Schnittstelle anschließen zu können, ist die Adapterbox A232 erforderlich.
Demonstrationssoftware unter: www.wenglor.com

Ergänzende Produkte (siehe Katalog)
wenglor bietet Ihnen die passende Anschlusstechnik für Ihr Produkt.

Passende Befestigungstechnik-Nr.	360
Passende Anschlusstechnik-Nr.	2

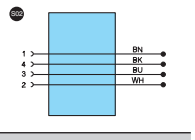

Adapterbox A232
Reflektor, Reflexfolie
Schutzgehäuse Set ZSM-NN-02
Schutzgehäuse ZSV-0x-01

Montagehinweise
Beim Betrieb der Sensoren sind die entsprechenden elektrischen sowie mechanischen Vorschriften, Normen und Sicherheitsregeln zu beachten. Der Sensor muss vor mechanischer Einwirkung geschützt werden.

Einstellungen
- Auf mechanisch feste Montage des Sensors und des Reflektors achten
- Sensor auf den Reflektor ausrichten
- Wenn der Sensor trotz Ausrichtung nicht schaltet, so kann der Sensor durch Teachen auf die max. Empfindlichkeit eingestellt werden und anschließend der Ausrichtvorgang wiederholt werden
- Teach-Modus bzw. Öffner/Schließer Umschaltung siehe „Umschalten zwischen den Teach-Modis"

<Normal Teachen>:
- Für mindestens 1 Sekunde die Teach-Taste betätigen (bzw. den externen Teach-Eingang auf 24 V klemmen), bis die LED in schneller Frequenz zu blinken beginnt
- Die Taste loslassen (bzw. externen Teach-Eingang öffnen oder auf 0 V klemmen). So wird die Signalschwelle eingeteacht
- Die Schaltschwelle wird automatisch eingestellt

<Minimal Teachen>: (Voreinstellung)
- Für mindestens 1 Sekunde die Teach-Taste betätigen (bzw. den externen Teach-Eingang auf 24 V klemmen), bis die LED in schneller Frequenz zu blinken beginnt
- Die Taste loslassen (bzw. externen Teach-Eingang öffnen oder auf 0 V klemmen). So wird die Signalschwelle eingeteacht
- Die Schaltschwelle wird auf maximale Empfindlichkeit eingestellt, das heißt, nur geringste Reflektor-Bedämpfungen bringen den Sensor zum Schalten. In diesem Teach-Modi ist die Klarglaserkennung möglich
- Schaltfunktion prüfen

Umschalten zwischen den Teach-Modi
- Für mindestens 10 Sekunden die Teach-Taste gedrückt halten, bis die LED von einer schnellen in eine langsame Blinkfrequenz wechselt

Blinken	Öffner/Schließer	TEACH Modus
1×	NO	Normal Teachen
2×		Minimal Teachen
3×	NC	Normal Teachen
4×		Minimal Teachen*

*Voreinstellung

- Jeweils ein kurzer Tastendruck schaltet um einen Teach-Modus weiter
- Wenn die Taste 15 Sekunden nicht betätigt wird, schaltet der Sensor automatisch in den normalen Anzeigemodus zurück
- Teachvorgang entsprechend Einstellhinweise wiederholen

Ursachen für das Ansprechen der Verschmutzungsmeldung (blinkende LED)
- Verschmutzung des Sensors
- Zu große Entfernung zwischen Sensor und Reflektor
- Falsche Montage
- Alterung der Sendedioden
- Unsicherer Arbeitsbereich

Ablaufdiagramme Verschmutzungsmeldung

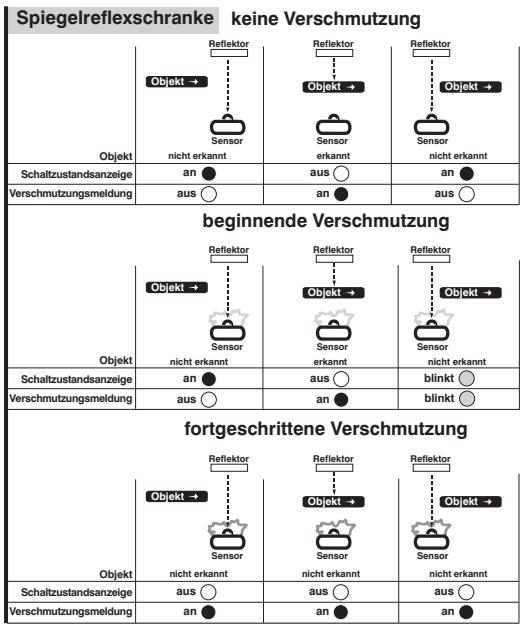

Umweltgerechte Entsorgung
Die wenglor sensoric gmbh nimmt unbrauchbare oder irreparable Produkte nicht zurück. Bei der Entsorgung der Produkte gelten die jeweils gültigen länderspezifischen Vorschriften zur Abfallentsorgung.

EN

Proper Use

This **wenglor** product has to be used according to the following functional principle:

Retro-Reflex Sensors for the Clear Glass Recognition
Retro-Reflex Sensors for the Clear Glass Recognition allow for reliable recognition of clear glass and transparent objects. The transmitter and the receiver are integrated into a single housing and a reflector is required.
If the light beam between the Sensor and the reflector is interrupted by an object, the output is switched. Glossy objects such as mirrors, chrome plated or other reflective surfaces can be reliably recognized thanks to the integrated polarization filter.

Safety Precautions

- This operating instruction is part of the product and must be kept during its entire service life.
- Read this operating instruction carefully before using the product.
- Installation, start-up and maintenance of this product has only to be carried out by trained personal.
- Tampering with or modifying the product is not permissible.
- Protect the product against contamination during start-up.
- Not a safety component in accordance with the EU Machinery Directive.

Technical Data

Range	4500 mm
Reference Reflector/Reflex Foil	RQ100BA
Clear Glass Recognition	yes
Switching Hysteresis	< 5 %
Light Source	Red Light
Polarization Filter	yes
Service Life (T = 25 °C)	100000 h
max. Ambient Light	10000 Lux
Opening Angle	3°
Supply Voltage	10...30 V DC
Current Consumption (Ub = 24 V)	< 40 mA
Switching Frequency	2 kHz
Response Time	250 µs
On-/Off-Delay (RS-232)	0...5 s
Temperature Drift	< 5 %
Temperature Range	–10...60 °C
Switching Output Voltage Drop	< 2,5 V
Residual Current Switching Output	< 50 µA
Short Circuit Protection	yes
Reverse Polarity Protection	yes
Overload Protection	yes
Lockable	yes
Teach Mode	NT, MT
Adjustment	Teach-In
Housing	Plastic
Full Encapsulation	yes
Degree of Protection	IP67
Connection	M12×1
Protection Class	III

	OKM453	
Order No.	C0203	C0302
Connection Diagram No.	152	352
PNP NO/NC switchable	✔	
NPN NO/NC switchable		✔
PNP Switching Output/Switching Current	200 mA	
NPN Switching Output/Switching Current		100 mA

Switching distance
Maximum sensing distance depends upon the utilized reflector. Nominal sensing distance is achieved with the type Typ RQ100BA reflector. Maximum ranges for other reflectors are shown in the following table:

Reflector	Range	Reflector	Range
RQ100BA	0...4,5 m	RR25KP	0...0,8 m
RE18040BA	0...3 m	RR21_M	0...1 m
RQ84BA	0...3,5 m	ZRAE02B01	0...2 m
RR84BA	0...4 m	ZRME01B01	0...0,6 m
RE9538BA	0...1,5 m	ZRME03B01	0...2,1 m
RE6151BM	0...3,6 m	ZRMR02K01	0...0,8 m
RR50_A	0...2,3 m	ZRMS02_01	0...1 m
RE6040BA	0...3,5 m	RF505	0...1,2 m
RE8222BA	0...2 m	RF255	0...1 m
RR34_M	0...1,8 m	RF508	0...1,1 m
RE3220BM	0...1,2 m	RF258	0...1 m
RE6210BM	0...1 m	ZRDF__K01	0...3 m
RR25_M	0...1,2 m		

Additional Functions for activation via the interface:
Either pull-in or release delay can be activated at the Sensor via the interface. Delay time can be adjusted. The A232 adapter box is required in order to be able to connect the Sensor to Demo software available at: www.wenglor.com

Complementary Products (see catalog)

wenglor offers Connection Technology providing field wiring means.

Suiting Mounting Technology No. 360

Suiting Connection Technology No. 2

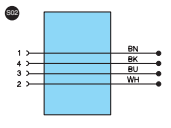

Adapter Box A232
Reflector, Reflector Foil
Protection Housing Set ZSM-NN-02
Protection Housing ZSV-0x-01

Mounting instructions

During operation of the Sensors, the corresponding electrical and mechanical regulations, as well as safety regulations must be observed. The Sensor must be protected from mechanical impact.

Adjustment

- Make certain that the Sensor and the reflector are securely mounted
- Align the Sensor to the reflector
- If the Sensor cannot be activated, even after alignment, it can be adjusted for maximum sensitivity by means of Teach-In, after which alignment must be repeated
- Teach-Mode or NC/NO-switching see “Selecting a Teach-In Mode”

<Normal Teach-In>:
- Press and hold the Teach-In key for at least 1 second (or apply 24 V to the external Teach-In input), until the LED starts to blink rapidly
- The signal level is taught in when the key is released (or by deactivating the external Teach-In input or applying 0 V)
- The switching threshold is set automatically

<Minimal Teach-In>: (default setting)
- Press and hold the Teach-In key for at least 1 second (or apply 24 V to the external Teach-In input), until the LED starts to blink rapidly
- The switching threshold is taught in when the key is released (or by deactivating the external Teach-In input or applying 0 V)
- The switching threshold is set to maximum sensitivity, i. e. even minimal attenuation at the reflector causes activation of the Sensor’s output
- Check for correct switching function

Selecting a Teach-In Mode
- Press and hold the Teach-In key for at least 10 seconds, until the LED switches from rapid to slow blinking

Blinking	Normally closed/ Normally open	TEACH Mode
1×	NO	Normal Teach-In
2×		Minimal Teach-In
3×	NC	Normal Teach-In
4×		Minimal Teach-In*

*preset configuration

- Press the key briefly to advance to the next Teach-In mode
- After the key has not been activated for 15 seconds, the Sensor returns automatically to the normal display mode
- Repeat Teach-In process corresponding to setup instructions

Trigger Causes for Contamination Warning (blinking LED)
- Sensor is contaminated
- Distance too great between Sensor and reflector
- Incorrect installation
- Aged transmitter diode
- Unreliable working range

Diagram Contamination Warning

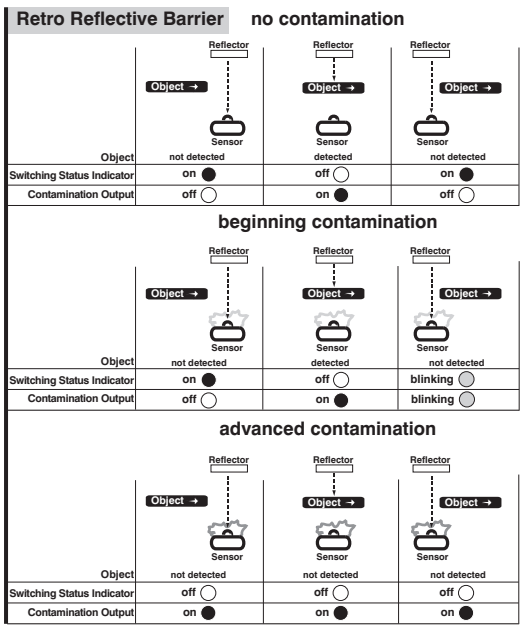

Proper Disposal

wenglor sensoric gmbh does not accept the return of unusable or irreparable products. Respectively valid national waste disposal regulations apply to product disposal.

FR

Utilisation

Ce produit **wenglor** doit être utilisé selon le mode de fonctionnement suivant :

Barrages sur réflecteur pour détection d’objets transparents
Les barrages sur réflecteur pour objets transparents détectent de façon sûre les objets transparents ou le verre. Émetteur et récepteur sont logés dans un seul et même boîtier. Si le faisceau lumineux entre le capteur et le réflecteur est coupé par un objet, la sortie commute. Grâce à un filtre de polarisation intégré, les objets très brillants comme les miroirs, les surfaces chromées ou très réfléchissantes peuvent être détectés.

Conseils de sécurité

- Ces instructions de Service sont une partie intégrante du produit et doivent être conserves durant toute la durée de vie du produit.
- Lire les Instructions de Service avant la mise en marche.
- Installation, raccordement et réglage ne doivent être effectués que par du personnel qualifié.
- Toute intervention ou modification sur le produit ne sont pas autorisées.
- Lors de la mise en service, protéger l’appareil des saletés.
- Aucun composant de sécurité selon la directive « Machines » de l’Union Européenne.

Données techniques

Portée	4500 mm
Réflecteur de référence	RQ100BA
Détection d’objets transparents	oui
Hystérésis de commutation	< 5 %
Type de lumière	Lumière rouge
Filtre de polarisation	oui
Durée de vie (Tu = 25 °C)	100000 h
Ambiance lumineuse max.	10000 Lux
Angle d’ouverture	3°
Tension d’alimentation	10...30 V DC
Consommation (Ub = 24 V)	< 40 mA
Fréquence de commutation	2 kHz
Temps de réponse	250 µs
Temporisation à l’appel/retombée (RS-232)	0...5 s
Dérive en température	< 5 %
Température d’utilisation	–10...60 °C
Chute de tension sortie de commutation	< 2,5 V
Courant résiduel sortie de commutation	< 50 µA
Protection contre les courts-circuits	oui
Protection contre les inversions de polarité	oui
Protection contre les surcharges	oui
Verrouillable	oui
Mode d’apprentissage	NT, MT
Mode de réglage	Apprentissage
Matière du boîtier	Plastique
Electronique noyée	oui
Degré de protection	IP67
Mode de raccordement	M12×1
Catégorie de protection	III

	OKM453	
Référence	C0203	C0302
Schéma de raccordement	152	352
PNP Ouverture/Fermeture commutable	✔	
NPN Ouverture/Fermeture commutable		✔
Courant commuté PNP sortie de commutation	200 mA	
Courant commuté NPN sortie de commutation		100 mA

Distance de détection
La portée maximale réalisable dépend du réflecteur. La portée nominale se réfère à l’utilisation du réflecteur Type RQ100BA. Pour d’autres portées, reportez-vous au tableau suivant:

Réflecteur	Portée	Réflecteur	Portée
RQ100BA	0...4,5 m	RR25KP	0...0,8 m
RE18040BA	0...3 m	RR21_M	0...1 m
RQ84BA	0...3,5 m	ZRAE02B01	0...2 m
RR84BA	0...4 m	ZRME01B01	0...0,6 m
RE9538BA	0...1,5 m	ZRME03B01	0...2,1 m
RE6151BM	0...3,6 m	ZRMR02K01	0...0,8 m
RR50_A	0...2,3 m	ZRMS02_01	0...1 m
RE6040BA	0...3,5 m	RF505	0...1,2 m
RE8222BA	0...2 m	RF255	0...1 m
RR34_M	0...1,8 m	RF508	0...1,1 m
RE3220BM	0...1,2 m	RF258	0...1 m
RE6210BM	0...1 m	ZRDF__K01	0...3 m
RR25_M	0...1,2 m		

Fonctions actives supplémentaires via l’interface :
Via l’interface, une temporisation à l’appel ou à la retombée peut être activée sur le détecteur. La temporisation peut être ajustée. Pour récupérer les paramètres sur PC par l’interface RS-232, un adapteur A232 est indispensable.
Vous pouvez disposer d’un logiciel de démonstration sur notre site internet: www.wenglor.com

Produits complémentaires (voir catalogue)

wenglor vous propose la connectique adaptée à votre produit.

No. de Technique de montage appropriée 360

Référence connectique appropriée 2

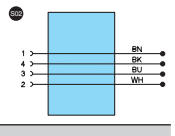

Adaptateur A232
Réflecteur, Feuille réflex
Boîtier de protection ZSV-0x-01
Système boîtier de protection ZSM-NN-02

Instructions de montage

Lors de la mise en service des détecteurs respecter les prescriptions de sécurité, normes et instructions électriques et mécaniques appropriées. Protéger le détecteur contre toute influence mécanique pouvant le dérégler ou endommager.

Réglages

- Aligner le détecteur au réflecteur
- Faire attention à ce que le détecteur et le réflecteur soient solidement fixés
- Si le détecteur malgré l’alignement ne réagit pas, enfoncer la touche «apprentissage», ainsi le détecteur est programmé à sa sensibilité maximale. Dans ce cas répéter l’alignement
- Mode Apprentissage – c.à.d. Commutation ouverture/ fermeture voir «Choisir entre les différents modes d’apprentissage»

<Apprentissage normal> :
- Maintenir enfoncé la touche «apprentissage» au moins 1 seconde (respectivement connectez l’entrée apprentissage au 24 V) jusqu’à ce que la LED commence à clignoter rapidement
- Le seuil de commutation est mémorisé dès qu’on relâche la touche (ou ouvrir l’entrée externe apprentissage, ou se connecter sur le 0 V)

<Apprentissage minimum> : (Pré-réglage)
- Maintenir enfoncé la touche «apprentissage» au moins 1 seconde (respectivement connectez l’entrée apprentissage au 24 V) jusqu’à ce que la LED commence à clignoter rapidement
- Le seuil de commutation est mémorisé dès qu’on relâche la touche (ou ouvrir l’entrée externe apprentissage, ou se connecter sur le 0 V).
- Le détecteur est réglé sur la sensibilité maximale. Le détecteur reconnaît les moindres changements de lumière renvoyée et commute la sortie.
- Vérifier le fonctionnement

Choisir entre les différents modes d’apprentissage
- Enfoncer au moins pendant 10 secondes la touche apprentissage, jusqu’à ce que le clignotement de la LED change d’une Fréquence élevée à une fréquence plus basse

Clignotement	Ouverture/ Fermeture	Mode d’apprentissage
1×	NO	Apprentissage normal
2×		Apprentissage minimal
3×	NC	Apprentissage normal
4×		Apprentissage minimal*

*Préréglage

- Une brève pression sur la touche apprentissage avance le mode d’apprentissage
- Si la touche apprentissage n’est pas activée dans les 15 secondes, le détecteur retourne en mode démarrage
- Répéter l’apprentissage selon le mode d’emploi

Causes de la signalisation d’encrassement (LED clignotante)
- Encrassement du détecteur
- Distance entre le détecteur et le réflecteur trop grande
- Mauvais réglage
- Vieillissement de la diode de l’emetteur
- Zone de travail incertaine

Diagramme Signalisation d’encrassement

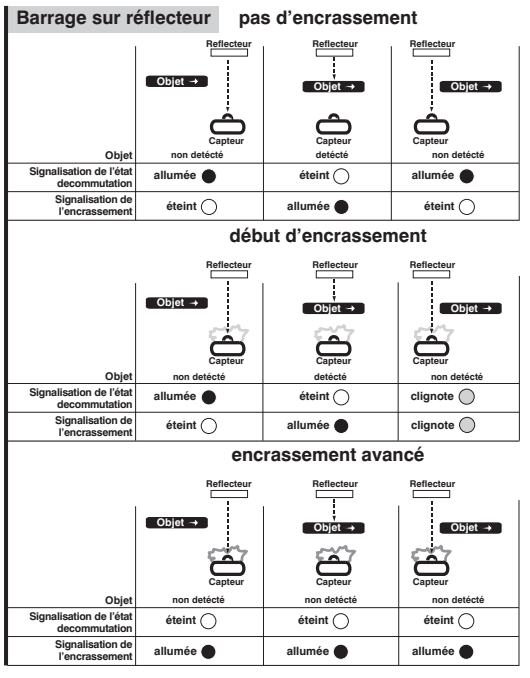

Mise au rebut écologique

La société wenglor sensoric gmbh ne reprend ni les produits inutilisables ni les produits irréparables. Les prescriptions nationales en vigueur en matière de mise au rebut des déchets sont applicables.