Lichtgitter
für Messaufgaben

OEEI501U0135

Bestellnummer

- **graphisches Display für einfache Bedienung**
- **integrierte Auswerteeinheit**
- **Kleinteilerkennung**
- **Objekterkennung- und vermessung**

Diese Lichtgitter für Messaufgaben verfügen über eine integrierte Auswerteeinheit und machen somit externe Anschlusseinheiten überflüssig. Es ist sowohl Objekterkennung über den digitalen Ausgang, als auch Objektvermessung und den analogen Ausgang möglich. Das OLED Display ermöglicht eine einfache menügesteuerte Einstellung und erleichtert die Ausrichtung und Inbetriebnahme. Über die IO-Link Schnittstelle ist eine komfortable Parametrierung und schnelle Diagnose möglich. Die Befestigungswinkel BEF-SET-33 sind bereits im Lieferumfang enthalten.

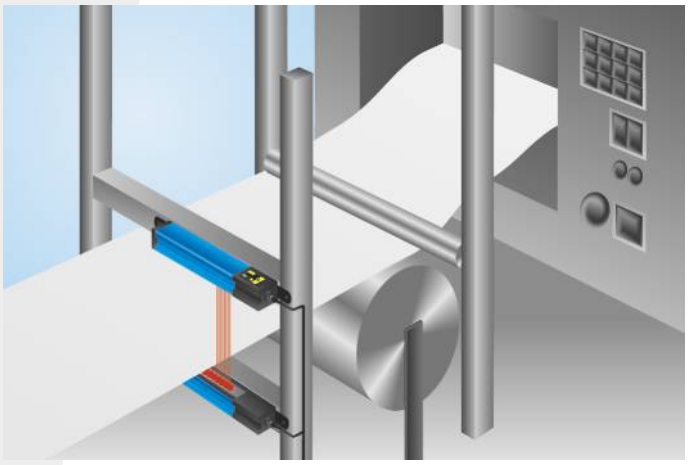

Technische Daten

Optische Daten	
Reichweite	2000 mm
Messfeldhöhe (MFH)	50 mm
Strahlabstand	2 mm
Lichtart	Infrarot
Lebensdauer (Tu = +25 °C)	100000 h
max. zul. Fremdlicht	10000 Lux
Öffnungswinkel	10 °
Elektrische Daten	
Sensortyp	Empfänger
Versorgungsspannung	18...30 V DC
Stromaufnahme (Ub = 24 V)	< 60 mA
Schaltfrequenz	150 Hz
Ansprechzeit	3 ms
Anzugs-/Abfallzeitverzögerung	0...10 s
Temperaturdrift	< 10 %
Temperaturbereich	-25...60 °C
Anzahl Schaltausgänge	2
Spannungsabfall Schaltausgang	< 2,5 V
Schaltstrom Schaltausgang	100 mA
Reststrom Schaltausgang	< 50 µA
Analogausgang	0...10 V / 4...20 mA
kurzschlussfest und überlastsicher	ja
verpolungssicher	ja
verriegelbar	ja
Schnittstelle	IO-Link
IO-Link Version	1.0
Schutzklasse	III
Mechanische Daten	
Einstellart	Menü (OLED)
Gehäusematerial	Aluminium
Schutzart	IP65
Anschlussart	M12 × 1; 4/5-polig
Öffner/Schliesser umschaltbar	●
PNP/Gegentakt programmierbar	●
Fehlerausgang	●
IO-Link	●
Anschlussbild-Nr.	188
Bedienfeld-Nr.	X 2
passende Anschlusstechnik-Nr.	2, 35
passende Befestigungstechnik-Nr.	700

passender Sender

OSEI501Z0103

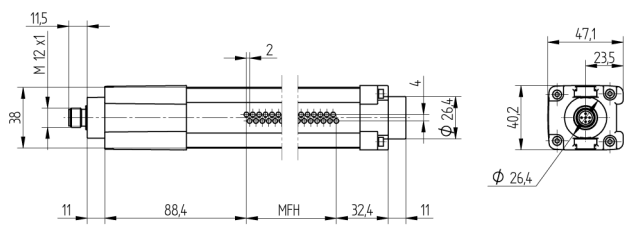

Maßangaben in mm (1 mm = 0.03937 Inch)

188

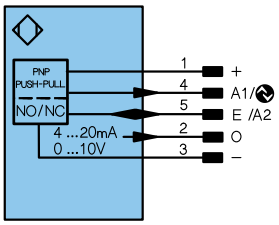

Symbolerklärung

+	Versorgungsspannung +	U	Testeingang	PoE	Power over Ethernet
–	Versorgungsspannung 0 V	Ū	Testeingang invertiert		
~	Versorgungsspannung (Wechselspannung)	W	Triggereingang		
A	Schaltausgang Schließer (NO)	O	Analogausgang		
Ā	Schaltausgang Öffner (NC)	O–	Bezugsmasse/Analogausgang		Adernfarben nach DIN IEC 757
V	Verschmutzungs-/Fehlerausgang (NO)	BZ	Blockabzug		
V̄	Verschmutzungs-/Fehlerausgang (NC)	AMV	Ausgang Magnetventil/Motor	BK	Schwarz
E	Eingang analog oder digital	a	Ausgang Ventilsteuerung +	BN	Braun
T	Teacheingang	b	Ausgang Ventilsteuerung 0 V	RD	Rot
Z	Zeitverzögerung (Aktivierung)	SY	Synchronisation	OG	Orange
S	Schirm	E+	Empfängerleitung	YE	Gelb
RxD	Schnittstelle Empfangsleitung	S+	Sendeleitung	GN	Grün
TxD	Schnittstelle Sendeleitung	⏚	Erdung	BU	Blau
RDY	Bereit	SnR	Schaltabstandsreduzierung	VT	Violett
GND	Masse	Rx+/–	Ethernet Empfangsleitung	GY	Grau
CL	Takt	Tx+/–	Ethernet Sendeleitung	WH	Weiß
E/A	Eingang/Ausgang programmierbar	Bus	Schnittstellen-Bus A(+)/B(–)	PK	Rosa
	IO-Link	La	Sendelicht abschaltbar	GNYE	Grüngelb

Ergänzende Produkte

IO-Link Master

Bedienfeld

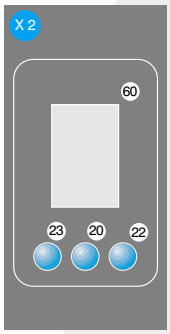

20 = Enter Taste
22 = Up Taste
23 = Down Taste
60 = Anzeige

Technische Änderungen vorbehalten