Barriera ottica
per applicazioni di misura

OEEI202U0135

Numero d'ordinazione

- **centralina di elaborazione integrata**
- **Display grafico di semplice utilizzo**
- **Riconoscimento di piccoli oggetti**
- **riconoscimento e misurazione dell'oggetto**

Queste barriere per applicazioni di misura sono dotate di una centralina di elaborazione dati integrata e non necessitano pertanto di una unità di connessione esterna. L'oggetto può essere riconosciuto attraverso l'uscita digitale e misurato attraverso l'uscita analogica. Il display OLED con il menù guidato permette una rapida regolazione, un veloce allineamento e semplice messa in funzione. L'interfaccia IO-Link agevola la parametrizzazione e consente una diagnosi veloce. Le staffette di fissaggio BEF-SET-33 sono già incluse nella fornitura.

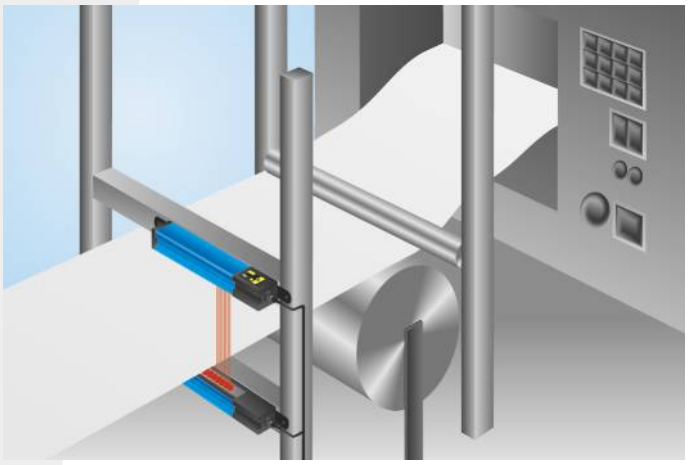

Dati tecnici

Dati ottici	
Portata	2000 mm
Altezza di campo (MFH)	200 mm
Distanza raggi	2 mm
Tipo di luce	Luce infrarosso
Vita media (Tu = +25 °C)	100000 h
Livello luce ambiente	10000 Lux
Angolo ottico	10 °
Dati elettrici	
Tipo di sensore	Ricevitore
Tensione di alimentazione	18...30 V DC
Assorbimento corrente (Ub = 24 V)	< 60 mA
Frequenza di commutazione	45 Hz
Tempo di risposta	11 ms
Ritardo di dis-/eccitazione	0...10 s
Deriva termica	< 10 %
Fascia temperatura	-25...60 °C
Numero uscite di commutazione	2
Caduta di tensione uscita di commutazione	< 2,5 V
Max. corrente di commutazione	100 mA
Corrente residua uscita di commutazione	< 50 µA
Uscita analogica	0...10 V / 4...20 mA
Resistente al cortocircuito e sovraccarico	sì
Protezione all'inversione di polarità	sì
Bloccabile	sì
Interfaccia	IO-Link
Versione IO-Link	1.0
Classe di protezione	III
Dati meccanici	
Tipo di regolazione	Menu (OLED)
Materiale custodia	Alluminio
Grado di protezione	IP65
Tipo di connessione	M12 × 1; 4/5-pin
Contatto chiuso/aperto commutabile	●
PNP/Push-Pull programmabile	●
Uscita errore	●
IO-Link	●
Schema elettrico nr.	188
Pannello n.	X 2
Nr. dei connettori idonea	2 35
Nr. della tecnica di fissaggio idonea	700

Emettitore idoneo

OSEI202Z0103

ME 61

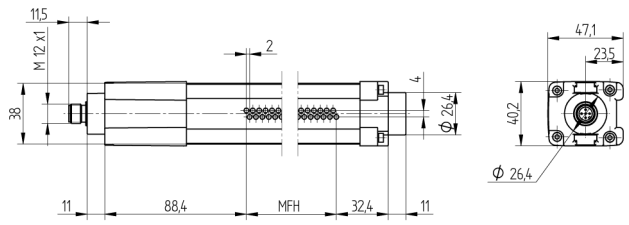

Indicazione di misura in mm (1 mm = 0.03937 pollici)

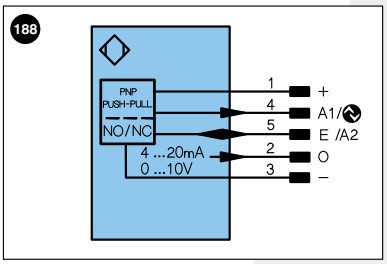

Indice

+	Alimentazione +		U	Ingresso test		PoE	Power over Ethernet
–	Alimentazione 0 V		Ū	Ingresso test inverso			
~	Alimentazione AC		W	Ingresso trigger			
A	Uscita	(NO)	O	Uscita analogica			
Ā	Uscita	(NC)	O–	Terra per uscita analogica		Colori cavi secondo DIN IEC 757	
V	Antimbrattamento/errore	(NO)	BZ	Estrazione a blocchi			
V̄	Antimbrattamento/errore	(NC)	AMV	Valvola uscita		BK	Nero
E	Ingresso digitale/analogico		a	Valvola uscita +		BN	Marrone
T	Ingresso Teach		b	Valvola uscita 0 V		RD	Rosso
Z	Tempo di ritardo		SY	Sincronizzazione		OG	Arancione
S	Schermo		E+	Ricevitore-Linea		YE	Giallo
RxD	Interfaccia ricezione		S+	Emettitore-Linea		GN	Verde
TxD	Interfaccia emissione		⏚	Terra		BU	Bleu
RDY	Pronto		SnR	Riduzione della distanza di lavoro		VT	Viola
GND	Massa		Rx+/–	Ethernet ricezione		GY	Grigio
CL	Clock		Tx+/–	Ethernet emissione		WH	Bianco
E/A	Entrata/Uscita programmabile		Bus	Interfaccia-Bus A(+)/B(–)		PK	Rosa
	IO-Link		La	Luce emettitore disinseribile		GNYE	Verde Giallo

Prodotti aggiuntivi

IO-Link Master

Pannello

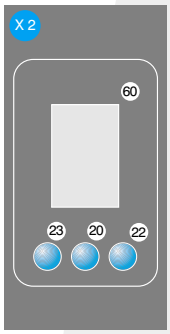

20 = Tasto Enter
22 = Tasto Up
23 = Tasto Down
60 = Display

Con riserva di modifiche tecniche