Barrière
pour application de mesure

OEEB902U0135

Référence

- **Configuration simple via écran graphique**
- **Détection et mesure d'objet**
- **Indicateur d'état visible sur 360°**
- **unité de contrôle integrée**

Ces barrières de mesure sont dotées d'une unité de contrôle intégrée, évitant ainsi tout raccordement externe. La détection d'objet est possible avec la sortie TOR mais aussi avec la sortie analogique. L'écran OLED rend la configuration par menu aisée, et facilite l'alignement et la mise en service. L'interface IO-Link offre des possibilités de paramétrage et diagnostique rapides.

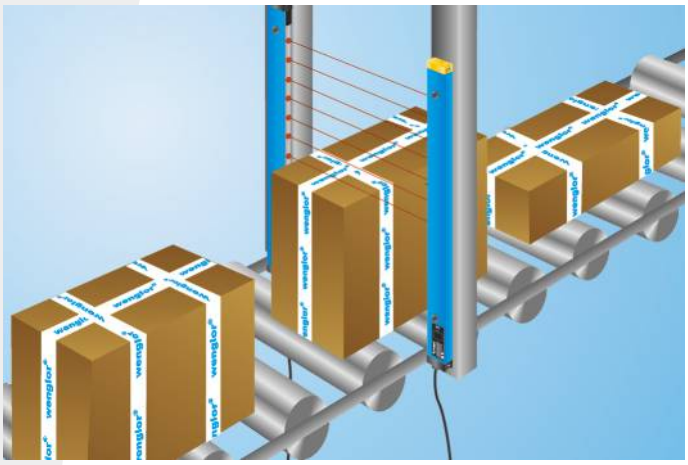

Données techniques

Caractéristiques optiques	
Portée	3000 mm
Hauteur du champ de mesure (MFH)	900 mm
Distance entre faisceaux	30 mm
Type de lumière	Infrarouge
Durée de vie (Tu = +25 °C)	100000 h
Ambiance lumineuse max.	10000 Lux
Angle d'ouverture	10 °
Caractéristiques électroniques	
Fonction du détecteur	Récepteur
Tension d'alimentation	18...30 V DC
Consommation (Ub = 24 V)	< 40 mA
Fréquence de commutation	16 Hz
Temps de réponse	32 ms
Temporisation à l'appel/retombée	0...10 s
Dérive en température	< 10 %
Température d'utilisation	-25...60 °C
Sortie de commutation	2
Chute de tension sortie de commutation	< 2,5 V
Courant commuté sortie de commutation	100 mA
Courant résiduel sortie de commutation	< 50 µA
Sortie analogique	0...10 V / 4...20 mA
Protection contre les courts-circuits et surcharges	oui
Protection contre les inversions de polarité	oui
Verrouillable	oui
Interface	IO-Link
Version IO-Link	1.0
Classe de protection	III
Caractéristiques mécaniques	
Mode de réglage	Menu (OLED)
Matière du boîtier	Aluminium
Degré de protection	IP65
Mode de raccordement	M12 × 1; 4/5-pôles
Ouverture/Fermeture commutable	●
PNP/Push-Pull programmable	●
Sortie défaut	●
IO-Link	●
Schéma de raccordement N°	188
Panneau de commande N°	EB3
Référence connectique appropriée	2 35

Emetteur approprié

OSEB902Z0103

ME 61

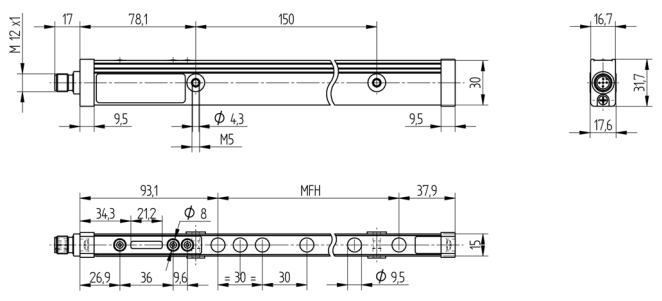

Mesures en mm (1 mm = 0.03937 Inch)

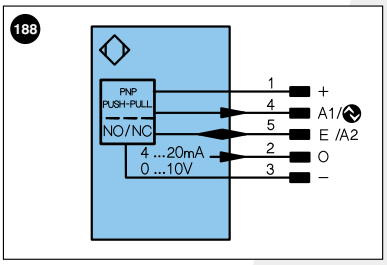

Légende

+	Tension d'alimentation +	U	Entrée test	PoE	Power over Ethernet
–	Tension d'alimentation 0 V	Ū	Entrée test inverse		
~	Tension d'alimentation (Tension alternative)	W	Entrée Trigger		
A	Sortie de commutation Fermeture (NO)	O	Sortie analogique		
Ā	Sortie de commutation Ouverture (NC)	O–	Masse pour sortie analogique		Couleurs des fils suivant norme DIN IEC 757
V	Sortie encrassement / Sortie défaut (NO)	BZ	Extraction par bloc		
V̄	Sortie encrassement / Sortie défaut (NC)	AMV	Sortie de l'électrovanne	BK	noir
E	Entrée (analogique ou digitale)	a	Sortie commande électrovanne +	BN	brun
T	Entrée apprentissage	b	Sortie commande électrovanne 0 V	RD	rouge
Z	Temporisation (activation)	SY	Synchronisation	OG	orange
S	Blindage	E+	Réception	YE	jaune
RxD	Réception de données Interface	S+	Emission	GN	vert
TxD	Émission de données Interface	⏚	Terre	BU	bleu
RDY	Prêt	SnR	Réduction distance de commutation	VT	violet
GND	Masse	Rx+/–	Réception de données Ethernet	GY	gris
CL	Cadence	Tx+/–	Émission de données Ethernet	WH	blanc
E/A	Entrée/Sortie programmable	Bus	Interfaces-Bus A(+)/B(–)	PK	rose
	IO-Link	La	Lumière émettrice désactivable	GNYE	vert jaune

Produits complémentaires

Maître IO-Link

Panneau

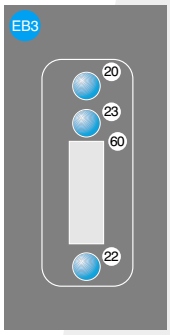

20 = Touche ENTREE
22 = Flèche vers le haut
23 = Flèche vers le bas
60 = Ecran

Informations techniques susceptibles d'être modifiées