Barrera
para tareas de medición

OEEB153U0135
Referencia

- **Display gráfico para fácil operación**
- **Indicador del estado de conmutación visible en 360°**
- **Medición y detección de objeto**
- **Unidad de evaluación integrada**

Estas barreras para tareas de medición están equipados con una unidad de evaluación, por lo que no son necesarias unidades externas de conexión. Es posible realizar la detección de objetos a través de la salida digital, así como la medición de objetos a través de la salida analógica. La pantalla OLED permite una fácil configuración mediante menús y facilita la alineación y montaje. A través de la interfaz IO-Link es posible una parametrización cómoda y de rápido diagnóstico.

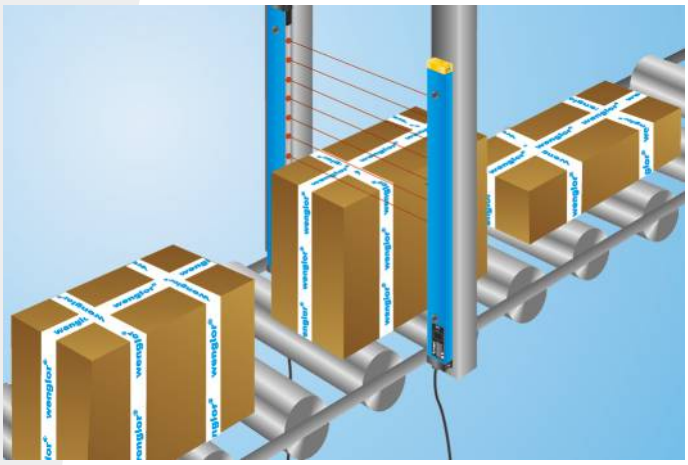

Datos técnicos

Datos ópticos	
Alcance	3000 mm
Altura del campo de medición (MFH)	1500 mm
Distancia entre haces	30 mm
Fuente de luz	Luz infrarroja
Tiempo de vida (Tu = +25 °C)	100000 h
Luz máxima de ambiente	10000 Lux
Ángulo de apertura	10 °
Datos eléctricos	
Tipo de sensor	Receptor
Tensión de alimentación	18...30 V DC
Consumo de corriente (Ub = 24 V)	< 40 mA
Frecuencia de conmutación	10 Hz
Tiempo de reacción	52 ms
Retraso ON-/OFF	0...10 s
Temperatura de desvio	< 10 %
Rango de temperatura	-25...60 °C
Número de conmutador de salida	2
Caída de tension salida de conmutación	< 2,5 V
Salida de conmutación / Conmutación actual	100 mA
Corriente residual a la salida	< 50 µA
Salida analógica	0...10 V / 4...20 mA
Protección cortocircuitos y sobrecarga	sí
Protección cambio polaridad	sí
Bloqueable	sí
Interfaz	IO-Link
Versión IO-Link	1.0
Categoría de protección	III
Datos mecánicos	
Ajustes	Menú (OLED)
Carcasa	Aluminio
Clase de protección	IP65
Conexión	M12 × 1; 4/5-pins
NO/NC conmutable	●
Configurable como PNP/Push-Pull	●
Salida de error	●
IO-Link	●
Nº Esquema de conexión	188
Nº Panel de control	EB3
Nº Conector adecuado	2 35

Emisor adecuado

OSEB153Z0103

ME 61 RoHS

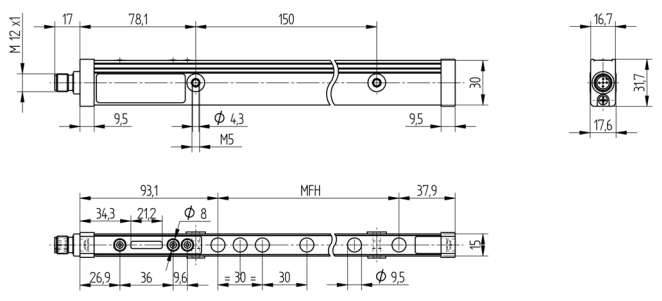

Todas las dimensiones en mm (1mm =0.03937 Inch)

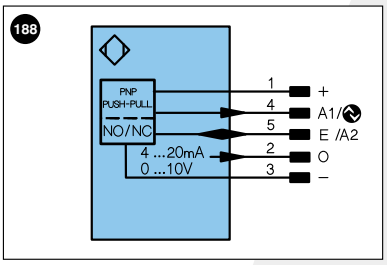

Aclaración de símbolos

+	Tensión de alimentación +	U	Test de entrada	PoE	Power over Ethernet
–	Tensión de alimentación 0 V	Ū	Test de entrada inverso		
~	Tensión de alimentación (tensión alterna)	W	Entrada activadora		
A	Salida de conmutación contacto de trabajo (NO)	O	Salida analógica		
Ā	Salida de conmutación contacto de reposo (NC)	O–	"Masa de referencia" salida analógica		Color de los conductores según DIN IEC 757
V	Salida contaminación/error (NO)	BZ	Salida en bloque		
V̄	Salida contaminación/error (NC)	AMV	Salida electroválvula/motor	BK	negro
E	Entrada (analógica o digital)	a	Salida control de válvula +	BN	marrón
T	Entrada de aprendizaje	b	Salida control de válvula 0 V	RD	rojo
Z	Retardo temporal (activación)	SY	Sincronización	OG	naranja
S	Apantallamiento	E+	Conductor del receptor	YE	amarillo
RxD	Receptor RS-232	S+	Conductor del emisor	GN	verde
TxD	Emisor RS-232	⏚	Puesta a tierra	BU	azul
RDY	Listo	SnR	Reducción distancia de conmutación	VT	violeta
GND	Cadencia	Rx+/–	Receptor Ethernet	GY	gris
CL	Ritmo	Tx+/–	Emisor Ethernet	WH	blanco
E/A	Entrada/Salida programable	Bus	Interfaz-Bus A(+)/B(–)	PK	rosa
	IO-Link	La	Luz emitida desconectable	GNYE	verde/amarillo

Productos Adicionales

Master IO-Link

Panel

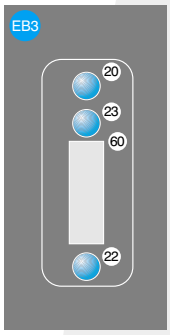

20 = Botón de entrada
22 = Up botón
23 = El botón de abajo
60 = Pantalla

Las especificaciones son objeto de cambios sin notificar