Sensore per cavi a fibre ottiche

ODX402P0008

Numero d'ordinazione

- **Possibile funzionamento a tasteggio e a barriera**
- **Regolazioni tramite menù**
- **Riconoscimento di oggetti trasparenti**
- **Teach-In**

Dati tecnici

Dati ottici	
Isteresi di commutazione	< 15 %
Tipo di luce	Luce rossa
Lunghezza d'onda	660 nm
Vita media (Tu = +25 °C)	100000 h
Livello luce ambiente	10000 Lux
Dati elettrici	
Tensione di alimentazione	18...30 V DC
Assorbimento corrente (Ub = 24 V)	< 40 mA
Frequenza di commutazione	4 kHz
Tempo di risposta	125 µs
Ritardo di dis-/eccitazione	0...10000 ms
Deriva termica	< 10 %
Fascia temperatura	-25...60 °C
Caduta di tensione uscita di commutazione	< 2,5 V
Max. corrente di commutazione	100 mA
Resistente al cortocircuito	sì
Protezione all'inversione di polarità	sì
Protezione al sovraccarico	sì
Modo di Teach	NT,MT,ZT,DT,FT,HT,TP
Classe di protezione	III
Dati meccanici	
Tipo di regolazione	Teach-In
Materiale custodia	Plastica
Grado di protezione	IP65
Tipo di connessione	M8 × 1; 3-pin
Fissaggio su guida DIN	35 mm
Lingua menù selezionabile	●
Protezione password	●
PNP/Push-Pull programmabile	●
Contatto chiuso/aperto commutabile	●
Schema elettrico nr.	778
Pannello n.	X4
Nr. dei connettori idonea	6
N° adattatore per cavo a fibre ottiche	3

A questi sensori possono essere collegati cavi a fibre ottiche wenglor. L'innovativo display OLED garantisce una semplice regolazione dei sensori ed una lettura della potenza del segnale e della soglia di commutazione, indicata in valori decimali o visualizzata in un diagramma a barre.

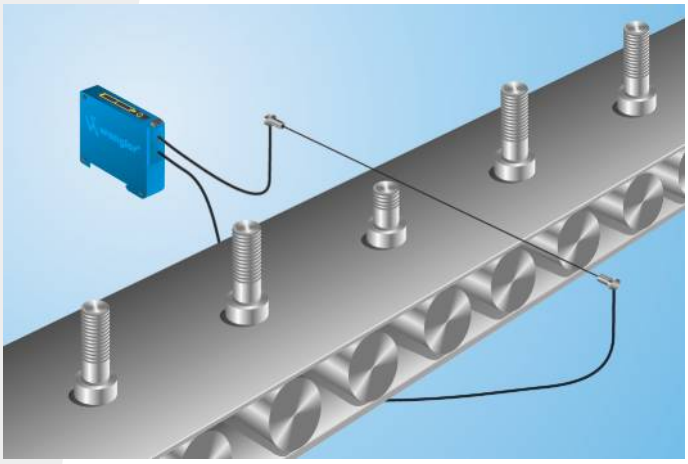

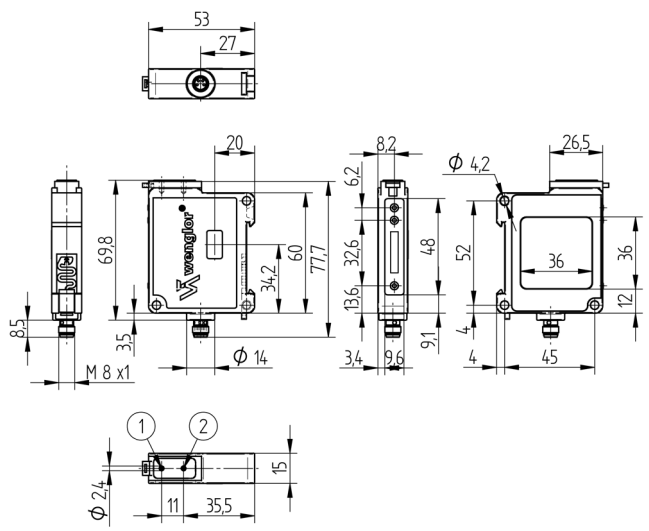

1 = Diodo emettitore
2 = Diodo ricevitore
Indicazione di misura in mm (1 mm = 0.03937 pollici)

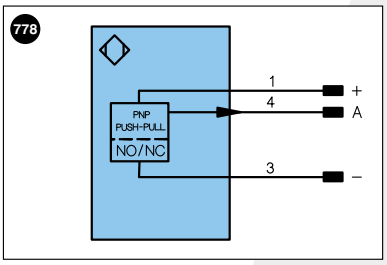

Indice

+	Alimentazione +		U	Ingresso test		PoE	Power over Ethernet
–	Alimentazione 0 V		Ū	Ingresso test inverso			
~	Alimentazione AC		W	Ingresso trigger			
A	Uscita	(NO)	O	Uscita analogica			
Ā	Uscita	(NC)	O–	Terra per uscita analogica		Colori cavi secondo DIN IEC 757	
V	Antimbrattamento/errore	(NO)	BZ	Estrazione a blocchi			
V̄	Antimbrattamento/errore	(NC)	AMV	Valvola uscita		BK	Nero
E	Ingresso digitale/analogico		a	Valvola uscita +		BN	Marrone
T	Ingresso Teach		b	Valvola uscita 0 V		RD	Rosso
Z	Tempo di ritardo		SY	Sincronizzazione		OG	Arancione
S	Schermo		E+	Ricevitore-Linea		YE	Giallo
RxD	Interfaccia ricezione		S+	Emettitore-Linea		GN	Verde
TxD	Interfaccia emissione		⏚	Terra		BU	Bleu
RDY	Pronto		SnR	Riduzione della distanza di lavoro		VT	Viola
GND	Massa		Rx+/–	Ethernet ricezione		GY	Grigio
CL	Clock		Tx+/–	Ethernet emissione		WH	Bianco
E/A	Entrata/Uscita programmabile		Bus	Interfaccia-Bus A(+)/B(–)		PK	Rosa
	IO-Link		La	Luce emettitore disinseribile		GNYE	Verde Giallo

Prodotti aggiuntivi

Cavo a fibre ottiche in plastica
Cavo a fibre ottiche in vetro

Pannello

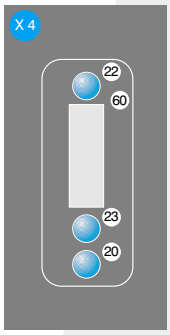

20 = Tasto Enter
22 = Tasto Up
23 = Tasto Down
60 = Display

Con riserva di modifiche tecniche