Capteur pour fibres optiques

ODX402P0008

Référence

- **Apprentissage local**
- **Mode direct ou barrage possible**
- **Reconnaissance d'objets transparents**
- **Réglages par menu**

Données techniques

Caractéristiques optiques	
Hystérésis de commutation	< 15 %
Type de lumière	Lumière rouge
Longueur d'onde	660 nm
Durée de vie (Tu = +25 °C)	100000 h
Ambiance lumineuse max.	10000 Lux
Caractéristiques électroniques	
Tension d'alimentation	18...30 V DC
Consommation (Ub = 24 V)	< 40 mA
Fréquence de commutation	4 kHz
Temps de réponse	125 µs
Temporisation à l'appel/retombée	0...10000 ms
Dérive en température	< 10 %
Température d'utilisation	-25...60 °C
Chute de tension sortie de commutation	< 2,5 V
Courant commuté sortie de commutation	100 mA
Protection contre les courts-circuits	oui
Protection contre les inversions de polarité	oui
Protection contre les surcharges	oui
Mode d'apprentissage	NT,MT,ZT,DT,FT,HT,TP
Classe de protection	III
Caractéristiques mécaniques	
Mode de réglage	Apprentissage
Matière du boîtier	Plastique
Degré de protection	IP65
Mode de raccordement	M8 × 1; 3-pôles
Fixation rail DIN	35 mm
Langue du menu configurable	●
Protection par mot de passe	●
PNP/Push-Pull programmable	●
Ouverture/Fermeture commutable	●
Schéma de raccordement N°	778
Panneau de commande N°	X 4
Référence connectique appropriée	8
Adaptateur pour fibre optique correspondant, ref.	3

Des fibres optiques wenglor s'adaptent à ces capteurs. Le nouvel écran OLED garantit une mise en service simple des capteurs par menu. Le niveau du signal et l'état de commutation sont visualisés sous forme d'histogramme (barres) ou numériquement.

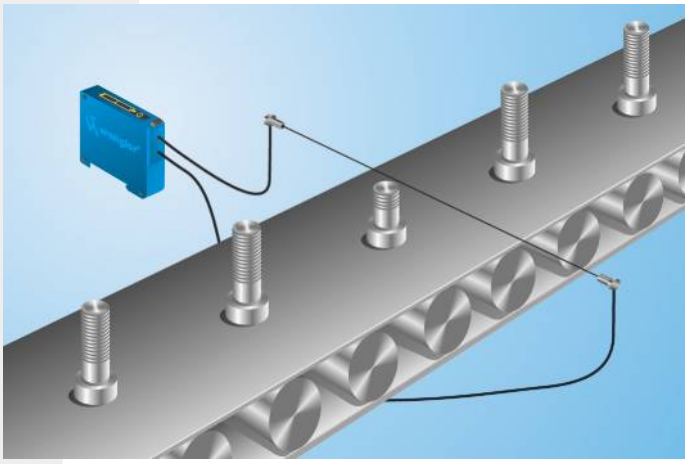

ME 61 RoHS

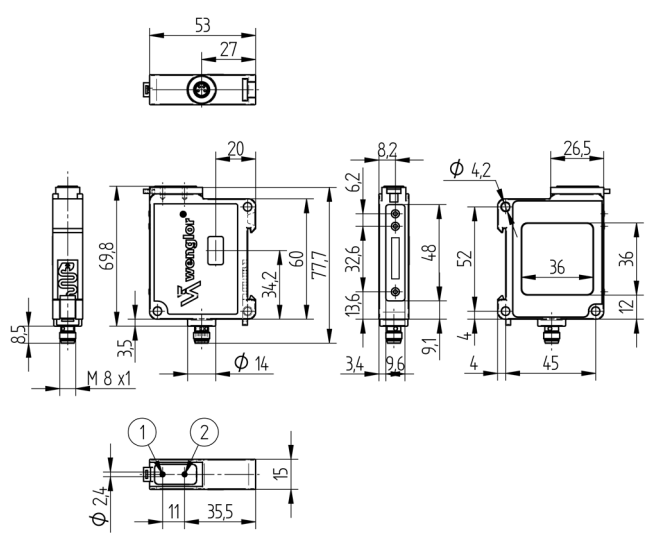

1 = Diode émettrice
2 = Diode réceptrice
Mesures en mm (1 mm = 0.03937 Inch)

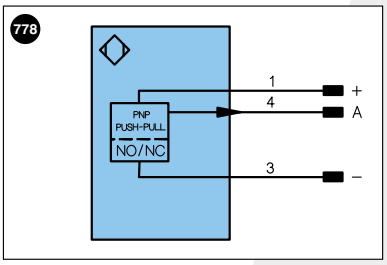

Légende

+	Tension d'alimentation +	U	Entrée test	PoE	Power over Ethernet
–	Tension d'alimentation 0 V	Ū	Entrée test inverse		
~	Tension d'alimentation (Tension alternative)	W	Entrée Trigger		
A	Sortie de commutation Fermeture (NO)	O	Sortie analogique		
Ā	Sortie de commutation Ouverture (NC)	O–	Masse pour sortie analogique		Couleurs des fils suivant norme DIN IEC 757
V	Sortie encrassement / Sortie défaut (NO)	BZ	Extraction par bloc		
V̄	Sortie encrassement / Sortie défaut (NC)	AMV	Sortie de l'électrovanne	BK	noir
E	Entrée (analogique ou digitale)	a	Sortie commande électrovanne +	BN	brun
T	Entrée apprentissage	b	Sortie commande électrovanne 0 V	RD	rouge
Z	Temporisation (activation)	SY	Synchronisation	OG	orange
S	Blindage	E+	Réception	YE	jaune
RxD	Réception de données Interface	S+	Emission	GN	vert
TxD	Émission de données Interface	⏚	Terre	BU	bleu
RDY	Prêt	SnR	Réduction distance de commutation	VT	violet
GND	Masse	Rx+/–	Réception de données Ethernet	GY	gris
CL	Cadence	Tx+/–	Émission de données Ethernet	WH	blanc
E/A	Entrée/Sortie programmable	Bus	Interfaces-Bus A(+)/B(–)	PK	rose
	IO-Link	La	Lumière émettrice désactivable	GNYE	vert jaune

Produits complémentaires

Fibre optique plastique
Fibre optique verre

Panneau

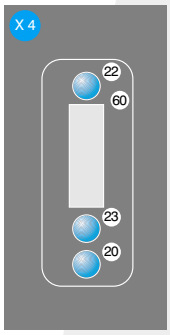

20 = Touche ENTREE
22 = Flèche vers le haut
23 = Flèche vers le bas
60 = Ecran

Informations techniques susceptibles d'être modifiées