Spiegelreflexschranke

LW86PCT3

Bestellnummer

- **Edelstahlgehäuse**
- **Teach-In, Extern Teachen, RS-232 Schnittstelle**

Diese Sensoren benötigen zu ihrer Funktion einen Reflektor. Sie sind aufgrund ihrer hohen Funktionsreserve in jeder Industrieumgebung einsetzbar. Aufgrund des verwendeten polarisierten Lichtes können selbst spiegelnde Objekte sicher erkannt werden.

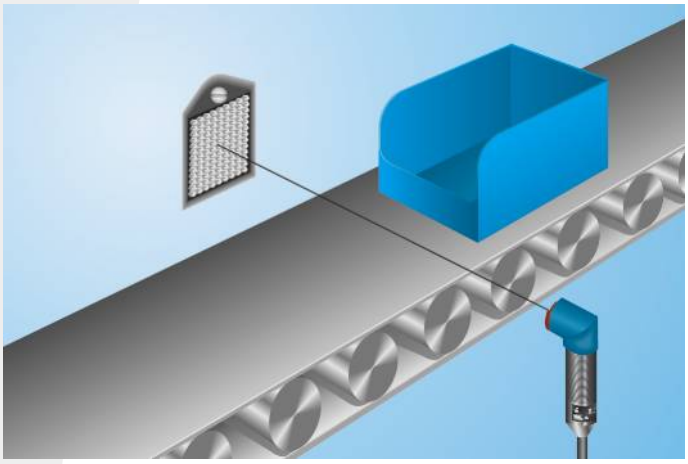

Technische Daten

Optische Daten	
Reichweite	6000 mm
Bezugsreflektor/Reflexfolie	RQ100BA
Schalthysterese	< 5 %
Lichtart	Rotlicht
Polarisationsfilter	ja
Lebensdauer (Tu = +25 °C)	100000 h
max. zul. Fremdlicht	10000 Lux
Öffnungswinkel	5 °
Zweilinsenoptik	ja
Elektrische Daten	
Versorgungsspannung	10...30 V DC
Stromaufnahme (Ub = 24 V)	< 40 mA
Schaltfrequenz	2 kHz
Ansprechzeit	250 µs
Anzugs-/Abfallzeitverzögerung (RS-232)	0...5 s
Temperaturdrift	< 5 %
Temperaturbereich	-25...60 °C
Spannungsabfall Schaltausgang	< 2,5 V
Schaltstrom PNP Schaltausgang	200 mA
Reststrom Schaltausgang	< 50 µA
kurzschlussfest	ja
verpolungssicher	ja
überlastsicher	ja
verriegelbar	ja
Teachmodus	NT,MT
Schutzklasse	III
Mechanische Daten	
Einstellart	Teach-In
Gehäusematerial	Edelstahl
Vollverguss	ja
Schutzart	IP67
Anschlussart	M12 × 1; 4-polig
PNP Öffner/Schließer umschaltbar	●
RS-232 mit Adapterbox	●
Anschlussbild-Nr.	152
Bedienfeld-Nr.	D 7
passende Anschlusstechnik-Nr.	2
passende Befestigungstechnik-Nr.	150

ME 61

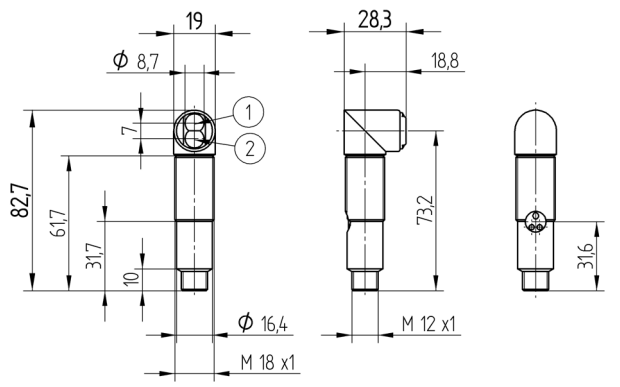

1 = Sendediode
2 = Empfangsdiode
Maßangaben in mm (1 mm = 0.03937 Inch)

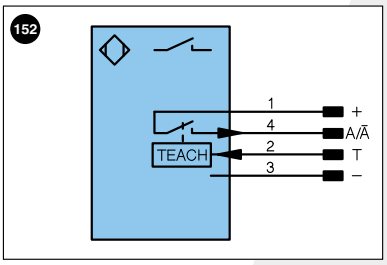

Symbolerklärung

+	Versorgungsspannung +		U	Testeingang		PoE	Power over Ethernet
–	Versorgungsspannung 0 V		Ū	Testeingang invertiert			
~	Versorgungsspannung (Wechselspannung)		W	Triggereingang			
A	Schaltausgang Schließer	(NO)	O	Analogausgang			
Ā	Schaltausgang Öffner	(NC)	O–	Bezugsmasse/Analogausgang			
V	Verschmutzungs-/Fehlerausgang	(NO)	BZ	Blockabzug			
V̄	Verschmutzungs-/Fehlerausgang	(NC)	AMV	Ausgang Magnetventil/Motor			
E	Eingang analog oder digital		a	Ausgang Ventilsteuerung +			
T	Teacheingang		b	Ausgang Ventilsteuerung 0 V			
Z	Zeitverzögerung (Aktivierung)		SY	Synchronisation			
S	Schirm		E+	Empfängerleitung			
RxD	Schnittstelle Empfangsleitung		S+	Sendeleitung			
TxD	Schnittstelle Sendeleitung		⏚	Erdung			
RDY	Bereit		SnR	Schaltabstandsreduzierung			
GND	Masse		Rx+/–	Ethernet Empfangsleitung			
CL	Takt		Tx+/–	Ethernet Sendeleitung			
E/A	Eingang/Ausgang programmierbar		Bus	Schnittstellen-Bus A(+)/B(–)			
	IO-Link		La	Sendelicht abschaltbar			

Adernfarben nach DIN IEC 757

BK	Schwarz
BN	Braun
RD	Rot
OG	Orange
YE	Gelb
GN	Grün
BU	Blau
VT	Violett
GY	Grau
WH	Weiß
PK	Rosa
GNYE	Grüngelb

Ergänzende Produkte

Adapterbox A232
Reflektor, Reflexfolie

Bedienfeld

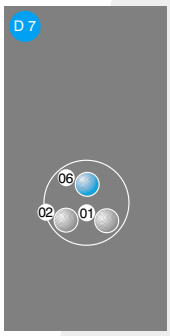

01 = Schaltzustandsanzeige
02 = Verschmutzungsmeldung
06 = Teach-Taste

Zulässige Reflektorentfernung

Reflektortyp, Montageabstand

RQ100BA	0,02...6 m	**RR25_M**	0,02...1,6 m
RE18040BA	0,02...3,3 m	**RR25KP**	0,02...1,4 m
RQ84BA	0,01...4,5 m	**RR21_M**	0,01...1,6 m
RR84BA	0,02...4,5 m	**ZRAE02B01**	0,02...3 m
RE9538BA	0,02...1,5 m	**ZRME01B01**	0,02...1 m
RE6151BM	0,01...4,5 m	**ZRME03B01**	0,02...2,8 m
RR50_A	0,02...4 m	**ZRMR02K01**	0,02...1,1 m
RE6040BA	0,02...4 m	**ZRMS02_01**	0,01...1,5 m
RE8222BA	0,01...2 m	**RF505**	0,06...1,6 m
RR34_M	0,01...2,4 m	**RF508**	0,06...1,6 m
RE3220BM	0,01...1,6 m	**RF258**	0,06...1,2 m
RE6210BM	0,01...1,6 m	**ZRDF__K01**	0,06...4 m

Technische Änderungen vorbehalten