Sensor Retro-Réflex

LM89PA2

Referencia

- **Ajuste de distancia de conmutación**
- **Bajo coste**

Datos técnicos

Datos ópticos	
Alcance	6500 mm
Referencia de espejo/Hoja reflectora	RQ100BA
Histéresis de conmutación	< 15 %
Fuente de luz	Luz roja
Filtro de polarización	sí
Tiempo de vida (Tu = +25 °C)	100000 h
Luz máxima de ambiente	10000 Lux
Ángulo de apertura	5 °
Óptica con dos lentes	sí
Datos eléctricos	
Tensión de alimentación	10...30 V DC
Consumo de corriente (Ub = 24 V)	< 40 mA
Frecuencia de conmutación	1 kHz
Tiempo de reacción	500 μs
Temperatura de desvio	< 10 %
Rango de temperatura	-10...60 °C
Caída de tension salida de conmutación	< 2,5 V
PNP salida conmutación/Corriente conmutación	200 mA
Corriente residual a la salida	< 50 μA
Protección cortocircuitos	sí
Protección cambio polaridad	sí
Protección de sobrecarga	sí
Categoría de protección	III
Datos mecánicos	
Ajustes	Potenciómetro
Carcasa	Plástico
Totalmente encapsulada	sí
Clase de protección	IP67
Conexión	M12 × 1; 4-pins
PNP NO/NC antivalente	●
Nº Esquema de conexión	101
Nº Panel de control	M 4
Nº Conector adecuado	2
Nº Montaje adecuado	360

Un espejo debe ser utilizado con estes sensores. Pueden ser instalados en todos los tipos de ambientes industriales gracias a una amplia reserva funcional. Incluso los objetos brillantes pueden ser reconocidos con seguridad a través el uso de luz polarizada.

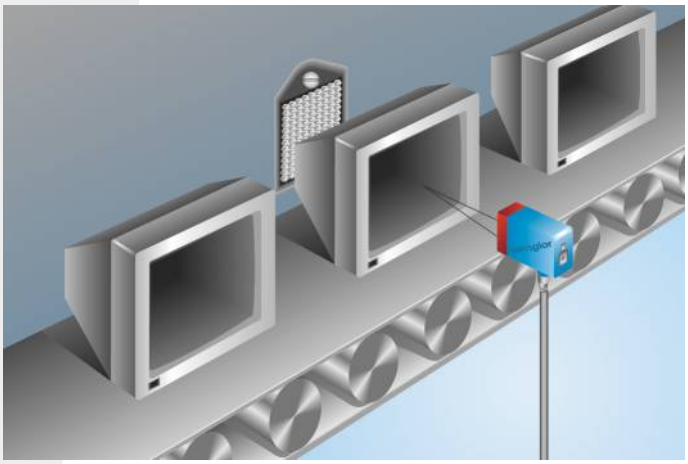

ME 61 RoHS

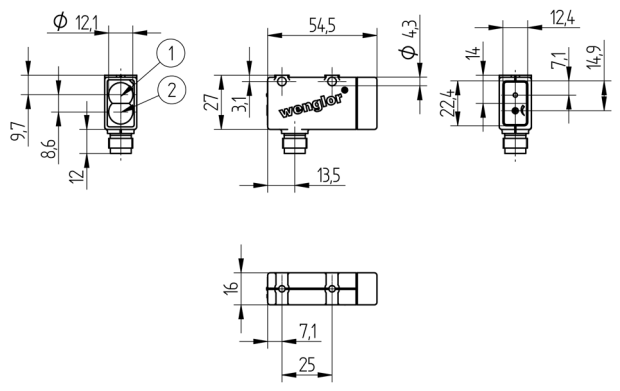

1 = Diodo emisor
2 = Diodo receptor
Todas las dimensiones en mm (1mm =0.03937 Inch)

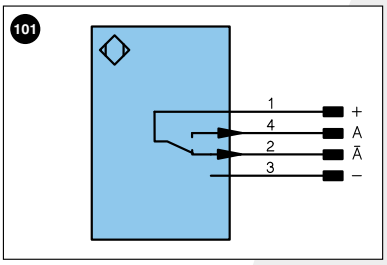

Aclaración de símbolos

+	Tensión de alimentación +		
–	Tensión de alimentación 0 V		
~	Tensión de alimentación (tensión alterna)		
A	Salida de conmutación contacto de trabajo	(NO)	
Ā	Salida de conmutación contacto de reposo	(NC)	
V	Salida contaminación/error	(NO)	
V̄	Salida contaminación/error	(NC)	
E	Entrada (analógica o digital)		
T	Entrada de aprendizaje		
Z	Retardo temporal (activación)		
S	Apantallamiento		
RxD	Receptor RS-232		
TxD	Emisor RS-232		
RDY	Listo		
GND	Cadencia		
CL	Ritmo		
E/A	Entrada/Salida programable		
	IO-Link		

U	Test de entrada
Ū	Test de entrada inverso
W	Entrada activadora
O	Salida analógica
O–	"Masa de referencia" salida analógica
BZ	Salida en bloque
AMV	Salida electroválvula/motor
a	Salida control de válvula +
b	Salida control de válvula 0 V
SY	Sincronización
E+	Conductor del receptor
S+	Conductor del emisor
⏚	Puesta a tierra
SnR	Reducción distancia de conmutación
Rx+/–	Receptor Ethernet
Tx+/–	Emisor Ethernet
Bus	Interfaz-Bus A(+)/B(–)
La	Luz emitida desconectable

PoE	Power over Ethernet

Color de los conductores según DIN IEC 757

BK	negro
BN	marrón
RD	rojo
OG	naranja
YE	amarillo
GN	verde
BU	azul
VT	violeta
GY	gris
WH	blanco
PK	rosa
GNYE	verde/amarillo

Productos Adicionales

Carcasa protectora set ZSM-NN-02
Carcasa protectora ZSV-0x-01
Espejo, Hoja reflectora

Panel

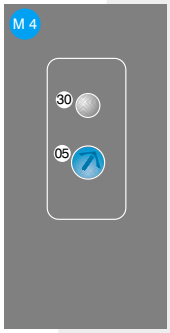

05 = Ajuste de conmutación
30 = Estado de conmutación/Aviso de contaminación

Distancia factible al espejo

Tipo de espejo, distancia de montaje

RQ100BA	0,04...6,5 m	**RR25KP**	0,14...1 m
RE18040BA	0,12...3 m	**RR21_M**	0,14...1,9 m
RQ84BA	0,06...5 m	**ZRAE02B01**	0,15...2,5 m
RR84BA	0,06...4,5 m	**ZRME01B01**	0,2...0,9 m
RE9538BA	0,12...1,5 m	**ZRME03B01**	0,2...2,3 m
RE6151BM	0,14...4 m	**ZRMR02K01**	0,16...1 m
RR50_A	0,03...3,3 m	**ZRMS02_01**	0,2...1 m
RE6040BA	0,05...4 m	**RF505**	0,19...1,5 m
RE8222BA	0,08...2 m	**RF508**	0,21...1,4 m
RR34_M	0,16...2,2 m	**RF258**	0,31...1,4 m
RE3220BM	0,2...1,5 m	**ZRDF03K01**	0,16...4 m
RE6210BM	0,2...1,7 m	**ZRDF10K01**	0,16...4,5 m
RR25_M	0,15...1,8 m		

Las especificaciones son objeto de cambios sin notificar