Barriera con catarifrangente

LK89PA7

Numero d'ordinazione

- **Connettore in metallo**
- **Forma miniaturizzata**
- **Luce rossa**

Dati tecnici

Dati ottici	
Portata	4500 mm
Catarifrangente di riferimento/in foglio	RQ100BA
Isteresi di commutazione	< 15 %
Tipo di luce	Luce rossa
Filtro di polarizzazione	sì
Vita media (Tu = +25 °C)	100000 h
Livello luce ambiente	10000 Lux
Angolo ottico	5 °
Diametro punto luce	vedere tabella 1
Ottica a due lenti	sì
Dati elettrici	
Tensione di alimentazione	10...30 V DC
Assorbimento corrente (Ub = 24 V)	< 30 mA
Frequenza di commutazione	1 kHz
Tempo di risposta	500 µs
Deriva termica	< 10 %
Fascia temperatura	-25...60 °C
Caduta di tensione uscita di commutazione	< 2,5 V
PNP/max. corrente di commutazione	100 mA
Corrente residua uscita di commutazione	< 50 µA
Resistente al cortocircuito	sì
Protezione all'inversione di polarità	sì
Protezione al sovraccarico	sì
Classe di protezione	III
Dati meccanici	
Materiale custodia	Plastica
Completamente incapsulato	sì
Grado di protezione	IP67
Tipo di connessione	M8 × 1; 4-pin
PNP contatto chiuso/aperto antivalente	●
Schema elettrico nr.	101
Pannello n.	K 4
Nr. dei connettori idonea	7
Nr. della tecnica di fissaggio idonea	400

Per il funzionamento di questi sensori è necessario adottare un catarifrangente. Grazie alle sue molteplici funzioni questo prodotto può essere impiegato facilmente in tutti i settori dell'industria. La luce polarizzata del sensore permette anche di riconoscere gli oggetti riflettenti con elevata sicurezza.

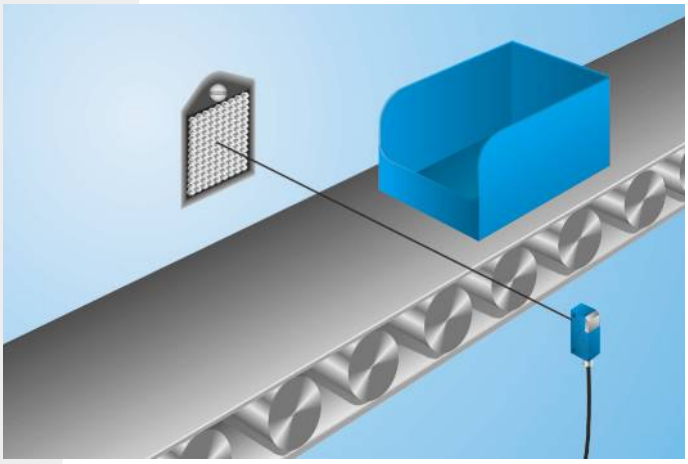

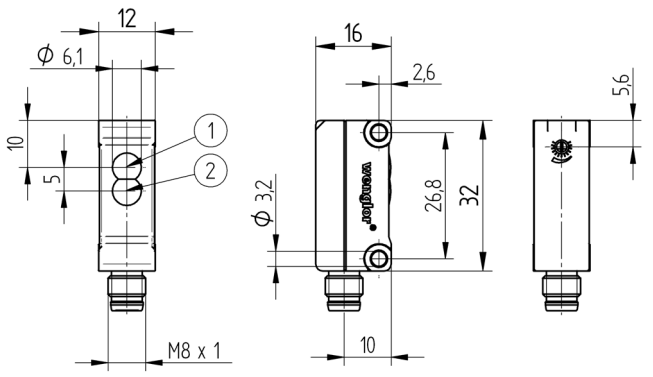

1 = Diodo emettitore
2 = Diodo ricevitore
Indicazione di misura in mm (1 mm = 0.03937 pollici)

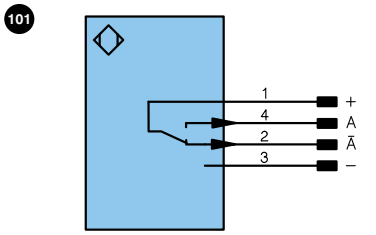

Indice

+	Alimentazione +		U	Ingresso test		PoE	Power over Ethernet
–	Alimentazione 0 V		Ū	Ingresso test inverso			
~	Alimentazione AC		W	Ingresso trigger			
A	Uscita	(NO)	O	Uscita analogica			
Ā	Uscita	(NC)	O–	Terra per uscita analogica		Colori cavi secondo DIN IEC 757	
V	Antimbrattamento/errore	(NO)	BZ	Estrazione a blocchi			
V̄	Antimbrattamento/errore	(NC)	AMV	Valvola uscita		BK	Nero
E	Ingresso digitale/analogico		a	Valvola uscita +		BN	Marrone
T	Ingresso Teach		b	Valvola uscita 0 V		RD	Rosso
Z	Tempo di ritardo		SY	Sincronizzazione		OG	Arancione
S	Schermo		E+	Ricevitore-Linea		YE	Giallo
RxD	Interfaccia ricezione		S+	Emettitore-Linea		GN	Verde
TxD	Interfaccia emissione		⏚	Terra		BU	Bleu
RDY	Pronto		SnR	Riduzione della distanza di lavoro		VT	Viola
GND	Massa		Rx+/–	Ethernet ricezione		GY	Grigio
CL	Clock		Tx+/–	Ethernet emissione		WH	Bianco
E/A	Entrata/Uscita programmabile		Bus	Interfaccia-Bus A(+)/B(–)		PK	Rosa
	IO-Link		La	Luce emettitore disinseribile		GNYE	Verde Giallo

Tabella 1

Distanza di lavoro	0,2 m	0,5 m	4 m
Diametro punto luce	14 mm	40 mm	250 mm

Prodotti aggiuntivi

Catarifrangente, catarifrangente in foglio

Pannello

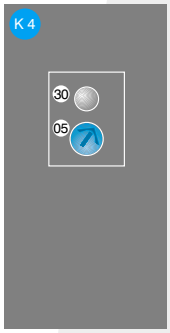

05 = Potenziometro
30 = Indicazione dello stato di commutazione/segnalazione di antimbrattamento

Distanza catarifrangente ammessa

Tipo di catarifrangente, distanza di montaggio

RQ100BA	0,02...4,5 m	RR25_M	0,015...1,1 m
RE18040BA	0,04...3,5 m	RR25KP	0,04...0,8 m
RQ84BA	0,02...4 m	RR21_M	0,02...1,1 m
RR84BA	0,03...4 m	ZRAE02B01	0,03...1,6 m
RE9538BA	0,03...2 m	ZRME01B01	0,04...0,5 m
RE6151BM	0,01...4 m	ZRME03B01	0,03...1,6 m
RR50_A	0,02...2,8 m	ZRMR02K01	0,03...0,6 m
RE6040BA	0,015...3,2 m	ZRMS02_01	0,03...0,7 m
RE8222BA	0,01...2,1 m	RF505	0,06...1,1 m
RR34_M	0,02...1,6 m	RF508	0,06...1,3 m
RE3220BM	0,015...1,5 m	RF258	0,06...1,1 m
RE6210BM	0,01...1 m	ZRDF__K01	0,06...2,5 m

Con riserva di modifiche tecniche