Spiegelreflexschranke

LK89PA7

Bestellnummer

- **Metallstecker**
- **Miniaturbauform**
- **Rotlicht**

Technische Daten

Optische Daten	
Reichweite	4500 mm
Bezugsreflektor/Reflexfolie	RQ100BA
Schalthysterese	< 15 %
Lichtart	Rotlicht
Polarisationsfilter	ja
Lebensdauer (Tu = +25 °C)	100000 h
max. zul. Fremdlicht	10000 Lux
Öffnungswinkel	5 °
Lichtfleckdurchmesser	siehe Tabelle 1
Zweilinsenoptik	ja
Elektrische Daten	
Versorgungsspannung	10...30 V DC
Stromaufnahme (Ub = 24 V)	< 30 mA
Schaltfrequenz	1 kHz
Ansprechzeit	500 µs
Temperaturdrift	< 10 %
Temperaturbereich	-25...60 °C
Spannungsabfall Schaltausgang	< 2,5 V
Schaltstrom PNP Schaltausgang	100 mA
Reststrom Schaltausgang	< 50 µA
kurzschlussfest	ja
verpolungssicher	ja
überlastsicher	ja
Schutzklasse	III
Mechanische Daten	
Gehäusematerial	Kunststoff
Vollverguss	ja
Schutzart	IP67
Anschlussart	M8 × 1; 4-polig
PNP Öffner, Schließer antivalent	●
Anschlussbild-Nr.	101
Bedienfeld-Nr.	K 4
passende Anschlusstechnik-Nr.	7
passende Befestigungstechnik-Nr.	400

Diese Sensoren benötigen zu ihrer Funktion einen Reflektor. Sie sind aufgrund ihrer hohen Funktionsreserve in jeder Industrieumgebung einsetzbar. Aufgrund des verwendeten polarisierten Lichtes können selbst spiegelnde Objekte sicher erkannt werden.

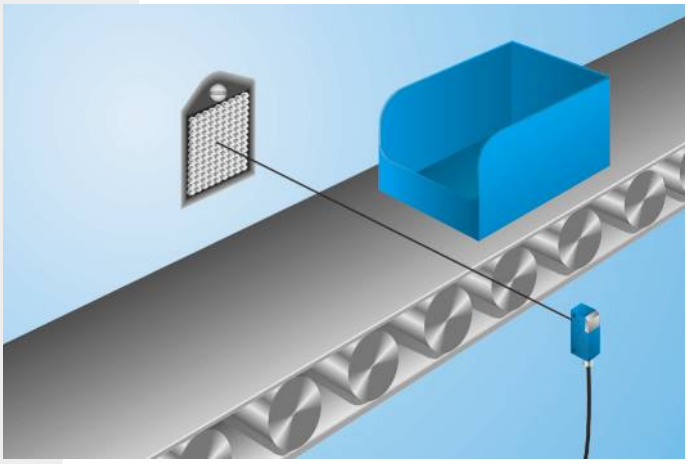

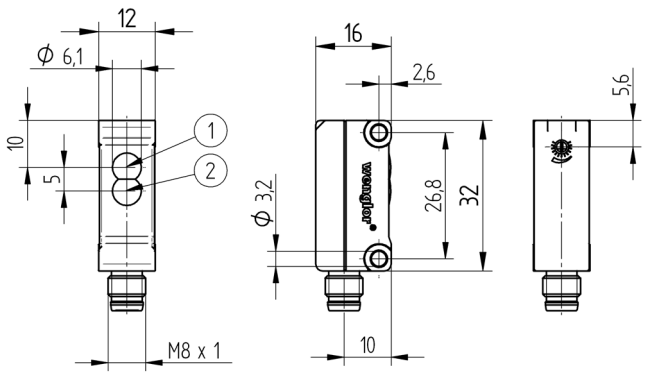

1 = Sendediode
2 = Empfangsdiode
Maßangaben in mm (1 mm = 0.03937 Inch)

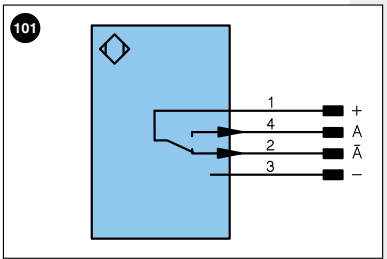

Symbolerklärung

+	Versorgungsspannung +	U	Testeingang	PoE	Power over Ethernet
–	Versorgungsspannung 0 V	Ū	Testeingang invertiert		
~	Versorgungsspannung (Wechselspannung)	W	Triggereingang		
A	Schaltausgang Schließer (NO)	O	Analogausgang		
Ā	Schaltausgang Öffner (NC)	O–	Bezugsmasse/Analogausgang		Adernfarben nach DIN IEC 757
V	Verschmutzungs-/Fehlerausgang (NO)	BZ	Blockabzug		
V̄	Verschmutzungs-/Fehlerausgang (NC)	AMV	Ausgang Magnetventil/Motor	BK	Schwarz
E	Eingang analog oder digital	a	Ausgang Ventilsteuerung +	BN	Braun
T	Teacheingang	b	Ausgang Ventilsteuerung 0 V	RD	Rot
Z	Zeitverzögerung (Aktivierung)	SY	Synchronisation	OG	Orange
S	Schirm	E+	Empfängerleitung	YE	Gelb
RxD	Schnittstelle Empfangsleitung	S+	Sendeleitung	GN	Grün
TxD	Schnittstelle Sendeleitung	⏚	Erdung	BU	Blau
RDY	Bereit	SnR	Schaltabstandsreduzierung	VT	Violett
GND	Masse	Rx+/–	Ethernet Empfangsleitung	GY	Grau
CL	Takt	Tx+/–	Ethernet Sendeleitung	WH	Weiß
E/A	Eingang/Ausgang programmierbar	Bus	Schnittstellen-Bus A(+)/B(–)	PK	Rosa
	IO-Link	La	Sendelicht abschaltbar	GNYE	Grüngelb

Tabelle 1

Arbeitsabstand	0,2 m	0,5 m	4 m
Lichtfleckdurchmesser	14 mm	40 mm	250 mm

Ergänzende Produkte

Reflektor, Reflexfolie

Bedienfeld

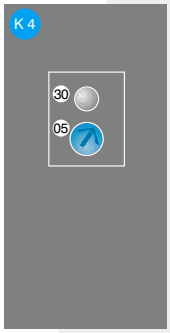

05 = Schaltabstandseinsteller
30 = Schaltzustandsanzeige/Verschmutzungsmeldung

Zulässige Reflektorentfernung

Reflektortyp, Montageabstand

RQ100BA	0,02...4,5 m	**RR25_M**	0,015...1,1 m
RE18040BA	0,04...3,5 m	**RR25KP**	0,04...0,8 m
RQ84BA	0,02...4 m	**RR21_M**	0,02...1,1 m
RR84BA	0,03...4 m	**ZRAE02B01**	0,03...1,6 m
RE9538BA	0,03...2 m	**ZRME01B01**	0,04...0,5 m
RE6151BM	0,01...4 m	**ZRME03B01**	0,03...1,6 m
RR50_A	0,02...2,8 m	**ZRMR02K01**	0,03...0,6 m
RE6040BA	0,015...3,2 m	**ZRMS02_01**	0,03...0,7 m
RE8222BA	0,01...2,1 m	**RF505**	0,06...1,1 m
RR34_M	0,02...1,6 m	**RF508**	0,06...1,3 m
RE3220BM	0,015...1,5 m	**RF258**	0,06...1,1 m
RE6210BM	0,01...1 m	**ZRDF__K01**	0,06...2,5 m

Technische Änderungen vorbehalten