Sensor Retro-Réflex

LK89ND8

Referencia

- **Conector de Metal**
- **Diseño en miniatura**
- **Luz roja**

Datos técnicos

Datos ópticos	
Alcance	4500 mm
Referencia de espejo/Hoja reflectora	RQ100BA
Histéresis de conmutación	< 15 %
Fuente de luz	Luz roja
Filtro de polarización	sí
Tiempo de vida (Tu = +25 °C)	100000 h
Luz máxima de ambiente	10000 Lux
Ángulo de apertura	5 °
Diámetro de luz	Ver tabla 1
Óptica con dos lentes	sí
Datos eléctricos	
Tensión de alimentación	10...30 V DC
Consumo de corriente (Ub = 24 V)	< 30 mA
Frecuencia de conmutación	1 kHz
Tiempo de reacción	500 µs
Temperatura de desvio	< 10 %
Rango de temperatura	-25...60 °C
Caída de tension salida de conmutación	< 2,5 V
NPN salida conmutación/Corriente conmutación	100 mA
Corriente residual a la salida	< 50 µA
Protección cortocircuitos	sí
Protección cambio polaridad	sí
Protección de sobrecarga	sí
Categoría de protección	III
Datos mecánicos	
Carcasa	Plástico
Totalmente encapsulada	sí
Clase de protección	IP67
Conexión	M8 × 1; 3-pins
NPN NC	●
Nº Esquema de conexión	309
Nº Panel de control	K 4
Nº Conector adecuado	
Nº Montaje adecuado	400

Un espejo debe ser utilizado con estes sensores. Pueden ser instalados en todos los tipos de ambientes industriales gracias a una amplia reserva funcional. Incluso los objetos brillantes pueden ser reconocidos con seguridad a través el uso de luz polarizada.

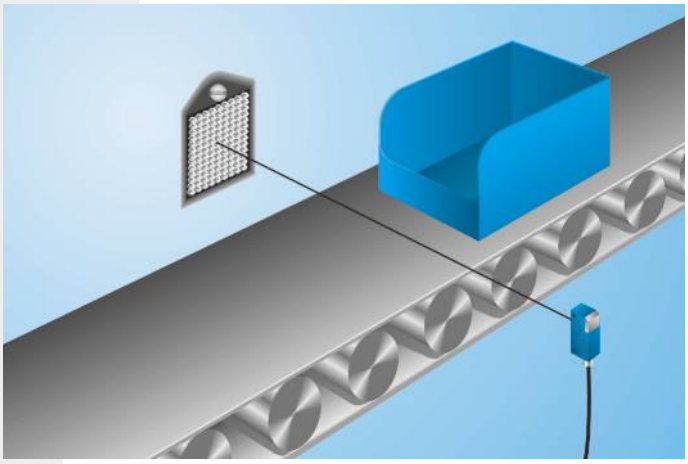

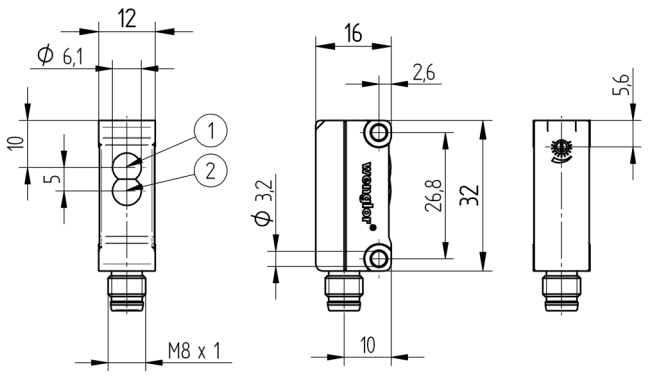

1 = Diodo emisor
2 = Diodo receptor
Todas las dimensiones en mm (1mm =0.03937 Inch)

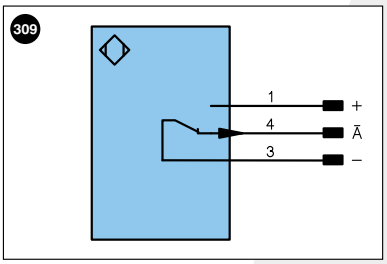

Aclaración de símbolos

+	Tensión de alimentación +	U	Test de entrada	PoE	Power over Ethernet
–	Tensión de alimentación 0 V	Ū	Test de entrada inverso		
~	Tensión de alimentación (tensión alterna)	W	Entrada activadora		
A	Salida de conmutación contacto de trabajo (NO)	O	Salida analógica		
Ā	Salida de conmutación contacto de reposo (NC)	O–	"Masa de referencia" salida analógica		Color de los conductores según DIN IEC 757
V	Salida contaminación/error (NO)	BZ	Salida en bloque		
V̄	Salida contaminación/error (NC)	AMV	Salida electroválvula/motor	BK	negro
E	Entrada (analógica o digital)	a	Salida control de válvula +	BN	marrón
T	Entrada de aprendizaje	b	Salida control de válvula 0 V	RD	rojo
Z	Retardo temporal (activación)	SY	Sincronización	OG	naranja
S	Apantallamiento	E+	Conductor del receptor	YE	amarillo
RxD	Receptor RS-232	S+	Conductor del emisor	GN	verde
TxD	Emisor RS-232	⏚	Puesta a tierra	BU	azul
RDY	Listo	SnR	Reducción distancia de conmutación	VT	violeta
GND	Cadencia	Rx+/–	Receptor Ethernet	GY	gris
CL	Ritmo	Tx+/–	Emisor Ethernet	WH	blanco
E/A	Entrada/Salida programable	Bus	Interfaz-Bus A(+)/B(–)	PK	rosa
	IO-Link	La	Luz emitida desconectable	GNYE	verde/amarillo

Tabla 1

Distancia de trabajo	0,2 m	0,5 m	4 m
Diámetro de luz	14 mm	40 mm	250 mm

Productos Adicionales

Espejo, Hoja reflectora

Panel

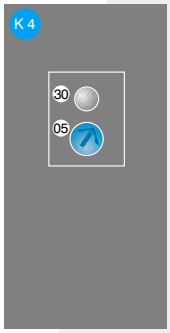

05 = Ajuste de conmutación
30 = Estado de conmutación/Aviso de contaminación

Distancia factible al espejo

Tipo de espejo, distancia de montaje

RQ100BA	0,02...4,5 m	RR25_M	0,015...1,1 m
RE18040BA	0,04...3,5 m	RR25KP	0,04...0,8 m
RQ84BA	0,02...4 m	RR21_M	0,02...1,1 m
RR84BA	0,03...4 m	ZRAE02B01	0,03...1,6 m
RE9538BA	0,03...2 m	ZRME01B01	0,04...0,5 m
RE6151BM	0,01...4 m	ZRME03B01	0,03...1,6 m
RR50_A	0,02...2,8 m	ZRMR02K01	0,03...0,6 m
RE6040BA	0,015...3,2 m	ZRMS02_01	0,03...0,7 m
RE8222BA	0,01...2,1 m	RF505	0,06...1,1 m
RR34_M	0,02...1,6 m	RF508	0,06...1,3 m
RE3220BM	0,015...1,5 m	RF258	0,06...1,1 m
RE6210BM	0,01...1 m	ZRDF__K01	0,06...2,5 m

Las especificaciones son objeto de cambios sin notificar