Barrage sur réflecteur

LK89NA7

Référence

- **Boîtier miniature**
- **Connecteur métallique**
- **Lumière rouge**

Données techniques

Caractéristiques optiques	
Portée	4500 mm
Réflecteur de référence	RQ100BA
Hystérésis de commutation	< 15 %
Type de lumière	Lumière rouge
Filtre de polarisation	oui
Durée de vie (Tu = +25 °C)	100000 h
Ambiance lumineuse max.	10000 Lux
Angle d'ouverture	5 °
Diamètre du spot lumineux	Voir tableau 1
Optique à deux lentilles	oui
Caractéristiques électroniques	
Tension d'alimentation	10...30 V DC
Consommation (Ub = 24 V)	< 30 mA
Fréquence de commutation	1 kHz
Temps de réponse	500 µs
Dérive en température	< 10 %
Température d'utilisation	-25...60 °C
Chute de tension sortie de commutation	< 2,5 V
Courant commuté NPN sortie de commutation	100 mA
Courant résiduel sortie de commutation	< 50 µA
Protection contre les courts-circuits	oui
Protection contre les inversions de polarité	oui
Protection contre les surcharges	oui
Classe de protection	III
Caractéristiques mécaniques	
Matière du boîtier	Plastique
Electronique noyée	oui
Degré de protection	IP67
Mode de raccordement	M8 × 1; 4-pôles
NPN Ouverture/Fermeture antivalent	●
Schéma de raccordement N°	301
Panneau de commande N°	K 4
Référence connectique appropriée	7
Fixation appropriée	400

Ces détecteurs fonctionnent avec un réflecteur. Grâce à leur grande réserve de fonctionnement, ils sont adaptés à tous les milieux industriels et peuvent détecter avec certitude des objets très brillants grâce à leur lumière polarisée.

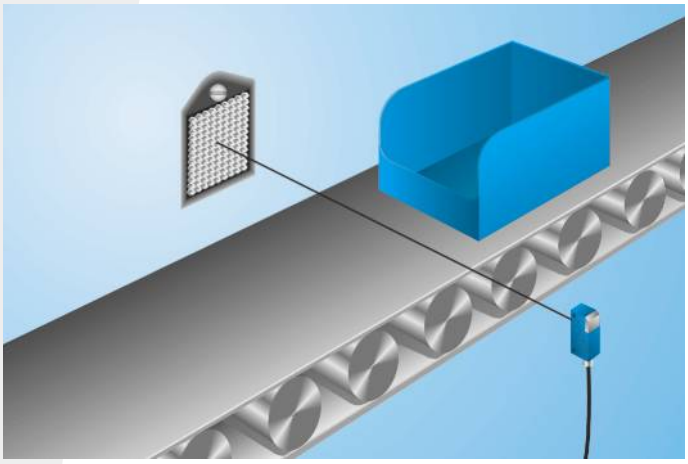

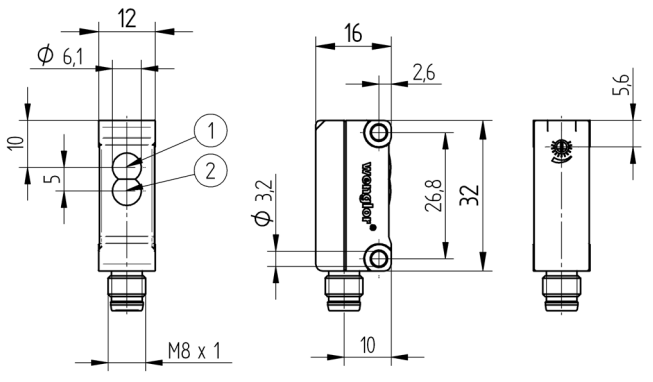

1 = Diode émettrice
2 = Diode réceptrice
Mesures en mm (1 mm = 0.03937 Inch)

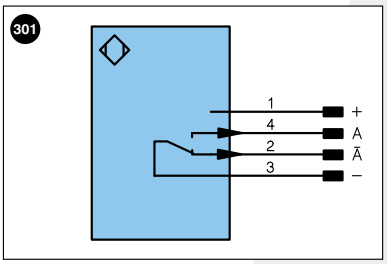

Légende

+	Tension d'alimentation +	U	Entrée test	PoE	Power over Ethernet
–	Tension d'alimentation 0 V	Ū	Entrée test inverse		
~	Tension d'alimentation (Tension alternative)	W	Entrée Trigger		
A	Sortie de commutation Fermeture (NO)	O	Sortie analogique		
Ā	Sortie de commutation Ouverture (NC)	O–	Masse pour sortie analogique		Couleurs des fils suivant norme DIN IEC 757
V	Sortie encrassement / Sortie défaut (NO)	BZ	Extraction par bloc	BK	noir
V̄	Sortie encrassement / Sortie défaut (NC)	AMV	Sortie de l'électrovanne	BN	brun
E	Entrée (analogique ou digitale)	a	Sortie commande électrovanne +	RD	rouge
T	Entrée apprentissage	b	Sortie commande électrovanne 0 V	OG	orange
Z	Temporisation (activation)	SY	Synchronisation	YE	jaune
S	Blindage	E+	Réception	GN	vert
RxD	Réception de données Interface	S+	Emission	BU	bleu
TxD	Émission de données Interface	⏚	Terre	VT	violet
RDY	Prêt	SnR	Réduction distance de commutation	GY	gris
GND	Masse	Rx+/–	Réception de données Ethernet	WH	blanc
CL	Cadence	Tx+/–	Émission de données Ethernet	PK	rose
E/A	Entrée/Sortie programmable	Bus	Interfaces-Bus A(+)/B(–)	GNYE	vert jaune
	IO-Link	La	Lumière émettrice désactivable		

Tableau 1

Distance de travail	0,2 m	0,5 m	4 m
Diamètre du spot lumineux	14 mm	40 mm	250 mm

Produits complémentaires

Réflecteur, Feuille réflex

Panneau

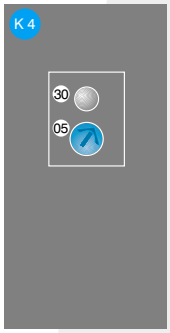

05 = Réglage de la distance
30 = Signalisation de commutation / Signalisation de l'encrassement

Distance du réflecteur admise

Type de reflecteur, distance de montage

RQ100BA	0,02...4,5 m	RR25_M	0,015...1,1 m
RE18040BA	0,04...3,5 m	RR25KP	0,04...0,8 m
RQ84BA	0,02...4 m	RR21_M	0,02...1,1 m
RR84BA	0,03...4 m	ZRAE02B01	0,03...1,6 m
RE9538BA	0,03...2 m	ZRME01B01	0,04...0,5 m
RE6151BM	0,01...4 m	ZRME03B01	0,03...1,6 m
RR50_A	0,02...2,8 m	ZRMR02K01	0,03...0,6 m
RE6040BA	0,015...3,2 m	ZRMS02_01	0,03...0,7 m
RE8222BA	0,01...2,1 m	RF505	0,06...1,1 m
RR34_M	0,02...1,6 m	RF508	0,06...1,3 m
RE3220BM	0,015...1,5 m	RF258	0,06...1,1 m
RE6210BM	0,01...1 m	ZRDF__K01	0,06...2,5 m

Informations techniques susceptibles d'être modifiées