Barrage sur réflecteur

LB66PC7

Référence

- **Boîtier miniature**
- **Détection d'objets brillants**
- **Signalisation de l'encrassement**
- **Sortie intégrée**

Données techniques

Caractéristiques optiques	
Portée	1300 mm
Réflecteur de référence	RQ100BA
Hystérésis de commutation	< 15 %
Type de lumière	Lumière rouge
Filtre de polarisation	oui
Durée de vie (Tu = +25 °C)	100000 h
Ambiance lumineuse max.	10000 Lux
Diamètre du spot lumineux	Voir tableau 1
Optique à deux lentilles	oui
Caractéristiques électroniques	
Tension d'alimentation	10...30 V DC
Consommation (Ub = 24 V)	< 20 mA
Fréquence de commutation	1800 Hz
Temps de réponse	270 µs
Dérive en température	< 10 %
Température d'utilisation	-10...60 °C
Chute de tension sortie de commutation	< 2,5 V
Courant commuté PNP sortie de commutation	100 mA
Courant résiduel sortie de commutation	< 50 µA
Protection contre les courts-circuits	oui
Protection contre les inversions de polarité	oui
Protection contre les surcharges	oui
Classe de protection	III
Caractéristiques mécaniques	
Matière du boîtier	Inox
Degré de protection	IP67
Mode de raccordement	M8 × 1; 4-pôles
PNP Ouverture/Fermeture commutable	●
Schéma de raccordement N°	175
Panneau de commande N°	B 2
Référence connectique appropriée	7
Fixation appropriée	200

Ces détecteurs fonctionnent avec un réflecteur. Grâce à leur grande réserve de fonctionnement, ils sont adaptés à tous les milieux industriels et peuvent détecter avec certitude des objets très brillants grâce à leur lumière polarisée.

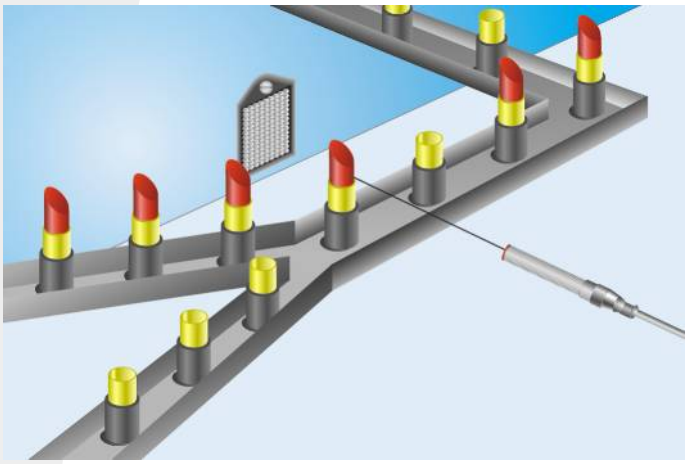

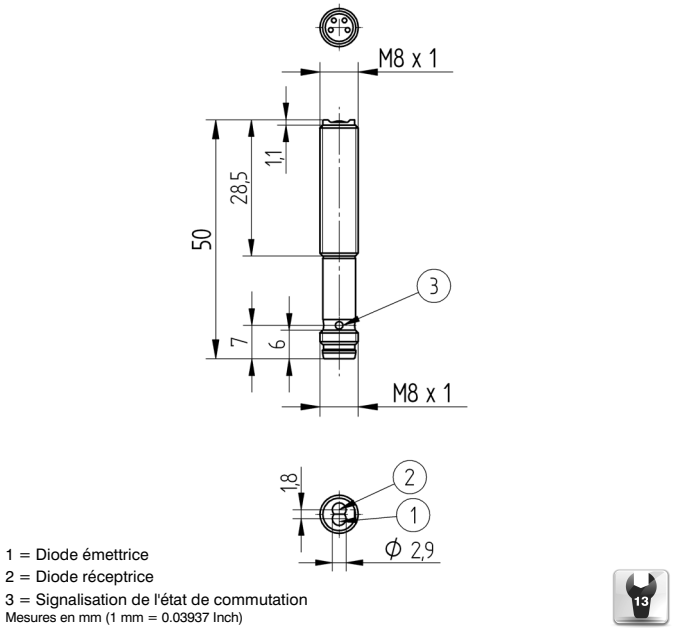

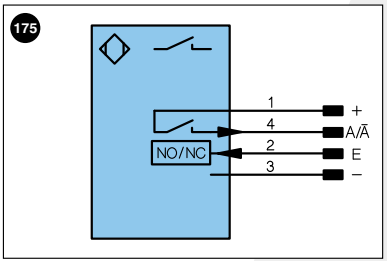

Légende

+	Tension d'alimentation +	U	Entrée test	PoE	Power over Ethernet
–	Tension d'alimentation 0 V	Ū	Entrée test inverse		
~	Tension d'alimentation (Tension alternative)	W	Entrée Trigger		
A	Sortie de commutation Fermeture (NO)	O	Sortie analogique		
Ā	Sortie de commutation Ouverture (NC)	O–	Masse pour sortie analogique		Couleurs des fils suivant norme DIN IEC 757
V	Sortie encrassement / Sortie défaut (NO)	BZ	Extraction par bloc		
V̄	Sortie encrassement / Sortie défaut (NC)	AMV	Sortie de l'électrovanne	BK	noir
E	Entrée (analogique ou digitale)	a	Sortie commande électrovanne +	BN	brun
T	Entrée apprentissage	b	Sortie commande électrovanne 0 V	RD	rouge
Z	Temporisation (activation)	SY	Synchronisation	OG	orange
S	Blindage	E+	Réception	YE	jaune
RxD	Réception de données Interface	S+	Emission	GN	vert
TxD	Émission de données Interface	⏚	Terre	BU	bleu
RDY	Prêt	SnR	Réduction distance de commutation	VT	violet
GND	Masse	Rx+/–	Réception de données Ethernet	GY	gris
CL	Cadence	Tx+/–	Émission de données Ethernet	WH	blanc
E/A	Entrée/Sortie programmable	Bus	Interfaces-Bus A(+)/B(–)	PK	rose
	IO-Link	La	Lumière émettrice désactivable	GNYE	vert jaune

Tableau 1

Distance de travail	200 mm	500 mm	1000 mm
Diamètre du spot lumineux	35 mm	80 mm	160 mm

Produits complémentaires

Réflecteur, Feuille réflex

Panneau

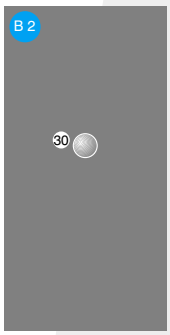

30 = Signalisation de commutation / Signalisation de l'encrassement

Distance du réflecteur admise

Type de reflecteur, distance de montage

RQ100BA	0,02...1,3 m	RR25_M	0,01...0,4 m
RE18040BA	0,02...1 m	RR25KP	0,01...0,25 m
RQ84BA	0,01...1,1 m	RR21_M	0,01...0,25 m
RR84BA	0,02...1 m	ZRAE02B01	0,02...0,6 m
RE9538BA	0,01...0,6 m	ZRME01B01	0,01...0,2 m
RE6151BM	0...1,1 m	ZRME03B01	0,02...0,6 m
RR50_A	0...0,8 m	ZRMR02K01	0,01...0,25 m
RE6040BA	0,01...0,8 m	ZRMS02_01	0,01...0,3 m
RE8222BA	0,02...0,7 m	RF505	0,02...0,4 m
RR34_M	0,01...0,5 m	RF508	0,03...0,5 m
RE3220BM	0...0,5 m	RF258	0,03...0,4 m
RE6210BM	0,01...0,3 m	ZRDF__K01	0,03...1 m

Informations techniques susceptibles d'être modifiées