Spiegelreflexschranke

LB66PC7

Bestellnummer

- **Ausgang integriert**
- **glänzende Objekte erkennbar**
- **Mikrobauform**
- **Verschmutzungsmeldung**

Technische Daten

Optische Daten	
Reichweite	1300 mm
Bezugsreflektor/Reflexfolie	RQ100BA
Schalthysterese	< 15 %
Lichtart	Rotlicht
Polarisationsfilter	ja
Lebensdauer (Tu = +25 °C)	100000 h
max. zul. Fremdlicht	10000 Lux
Lichtfleckdurchmesser	siehe Tabelle 1
Zweilinsenoptik	ja
Elektrische Daten	
Versorgungsspannung	10...30 V DC
Stromaufnahme (Ub = 24 V)	< 20 mA
Schaltfrequenz	1800 Hz
Ansprechzeit	270 µs
Temperaturdrift	< 10 %
Temperaturbereich	-10...60 °C
Spannungsabfall Schaltausgang	< 2,5 V
Schaltstrom PNP Schaltausgang	100 mA
Reststrom Schaltausgang	< 50 µA
kurzschlussfest	ja
verpolungssicher	ja
überlastsicher	ja
Schutzklasse	III
Mechanische Data	
Gehäusematerial	Edelstahl
Schutzart	IP67
Anschlussart	M8 × 1; 4-polig
PNP Öffner/Schließer umschaltbar	●
Anschlussbild-Nr.	175
Bedienfeld-Nr.	B 2
passende Anschlusstechnik-Nr.	7
passende Befestigungstechnik-Nr.	200

Diese Sensoren benötigen zu ihrer Funktion einen Reflektor. Sie sind aufgrund ihrer hohen Funktionsreserve in jeder Industrieumgebung einsetzbar. Aufgrund des verwendeten polarisierten Lichtes können selbst spiegelnde Objekte sicher erkannt werden.

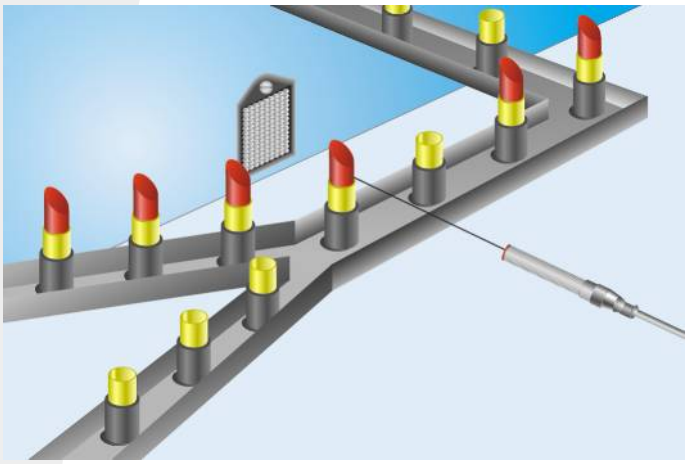

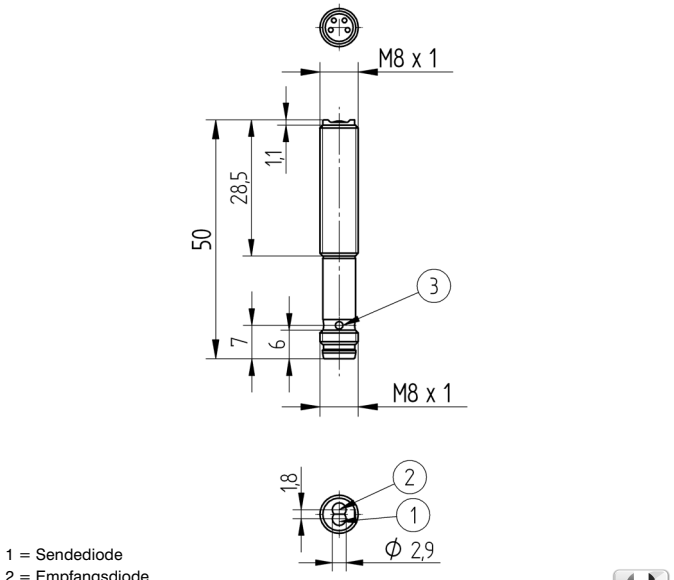

1 = Sendediode
2 = Empfangsdiode
3 = Schaltzustandsanzeige
Maßangaben in mm (1 mm = 0.03937 Inch)

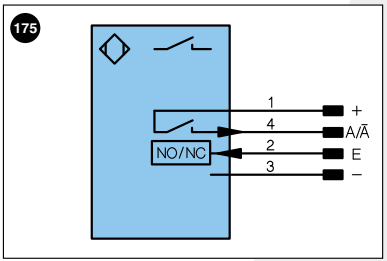

Symbolerklärung

+	Versorgungsspannung +		U	Testeingang		PoE	Power over Ethernet
–	Versorgungsspannung 0 V		Ū	Testeingang invertiert			
~	Versorgungsspannung (Wechselspannung)		W	Triggereingang			
A	Schaltausgang Schließer	(NO)	O	Analogausgang			
Ā	Schaltausgang Öffner	(NC)	O–	Bezugsmasse/Analogausgang			Adernfarben nach DIN IEC 757
V	Verschmutzungs-/Fehlerausgang	(NO)	BZ	Blockabzug			
V̄	Verschmutzungs-/Fehlerausgang	(NC)	AMV	Ausgang Magnetventil/Motor		BK	Schwarz
E	Eingang analog oder digital		a	Ausgang Ventilsteuerung +		BN	Braun
T	Teacheingang		b	Ausgang Ventilsteuerung 0 V		RD	Rot
Z	Zeitverzögerung (Aktivierung)		SY	Synchronisation		OG	Orange
S	Schirm		E+	Empfängerleitung		YE	Gelb
RxD	Schnittstelle Empfangsleitung		S+	Sendeleitung		GN	Grün
TxD	Schnittstelle Sendeleitung		⏚	Erdung		BU	Blau
RDY	Bereit		SnR	Schaltabstandsreduzierung		VT	Violett
GND	Masse		Rx+/–	Ethernet Empfangsleitung		GY	Grau
CL	Takt		Tx+/–	Ethernet Sendeleitung		WH	Weiß
E/A	Eingang/Ausgang programmierbar		Bus	Schnittstellen-Bus A(+)/B(–)		PK	Rosa
	IO-Link		La	Sendelicht abschaltbar		GNYE	Grüngelb

Tabelle 1

Arbeitsabstand	200 mm	500 mm	1000 mm
Lichtfleckdurchmesser	35 mm	80 mm	160 mm

Ergänzende Produkte

Reflektor, Reflexfolie

Bedienfeld

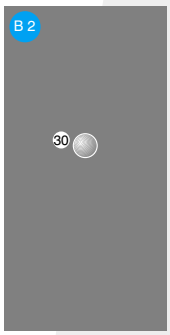

30 = Schaltzustandsanzeige/Verschmutzungsmeldung

Zulässige Reflektorentfernung

Reflektortyp, Montageabstand

RQ100BA	0,02...1,3 m	RR25_M	0,01...0,4 m
RE18040BA	0,02...1 m	RR25KP	0,01...0,25 m
RQ84BA	0,01...1,1 m	RR21_M	0,01...0,25 m
RR84BA	0,02...1 m	ZRAE02B01	0,02...0,6 m
RE9538BA	0,01...0,6 m	ZRME01B01	0,01...0,2 m
RE6151BM	0...1,1 m	ZRME03B01	0,02...0,6 m
RR50_A	0...0,8 m	ZRMR02K01	0,01...0,25 m
RE6040BA	0,01...0,8 m	ZRMS02_01	0,01...0,3 m
RE8222BA	0,02...0,7 m	RF505	0,02...0,4 m
RR34_M	0,01...0,5 m	RF508	0,03...0,5 m
RE3220BM	0...0,5 m	RF258	0,03...0,4 m
RE6210BM	0,01...0,3 m	ZRDF__K01	0,03...1 m

Technische Änderungen vorbehalten