Barriera con catarifrangente

L1FL66VD

Numero d'ordinazione

- **Forma miniaturizzata**
- **Montaggio a parete**
- **Oggetti lucidi riconoscibili**
- **Uscita integrata**

Dati tecnici

Dati ottici	
Portata	1400 mm
Catarifrangente di riferimento/in foglio	RQ100BA
Isteresi di commutazione	< 15 %
Tipo di luce	Luce rossa
Filtro di polarizzazione	sì
Vita media (Tu = +25 °C)	100000 h
Livello luce ambiente	10000 Lux
Angolo ottico	15 °
Ottica a due lenti	sì
Dati elettrici	
Tensione di alimentazione	10...30 V DC
Assorbimento corrente (Ub = 24 V)	< 30 mA
Frequenza di commutazione	2 kHz
Tempo di risposta	250 µs
Deriva termica	< 10 %
Fascia temperatura	-10...60 °C
Caduta di tensione uscita di commutazione	< 2,5 V
PNP/max. corrente di commutazione	100 mA
Corrente residua uscita di commutazione	< 50 µA
Resistente al cortocircuito	sì
Protezione all'inversione di polarità	sì
Protezione al sovraccarico	sì
Classe di protezione	III
Dati meccanici	
Materiale custodia	Plastica
Grado di protezione	IP67
Tipo di connessione	Cavo
Lunghezza cavo	2 m
PNP contatto chiuso	●
Schema elettrico nr.	206
Pannello n.	Lo1

Per il funzionamento di questi sensori è necessario adottare un catarifrangente. Grazie alle sue molteplici funzioni questo prodotto può essere impiegato facilmente in tutti i settori dell'industria. La luce polarizzata del sensore permette anche di riconoscere gli oggetti riflettenti con elevata sicurezza.

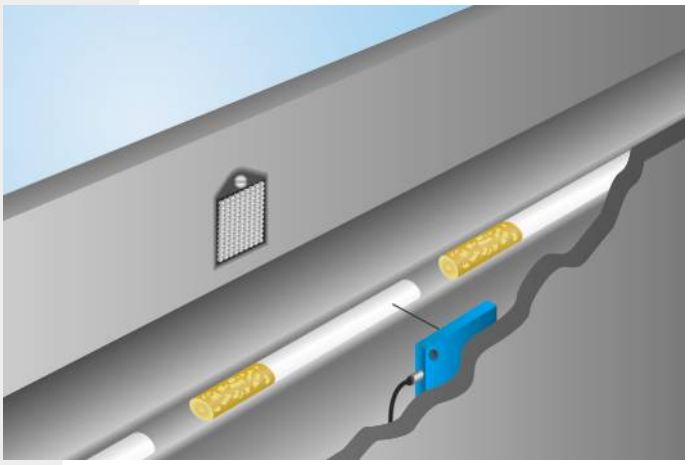

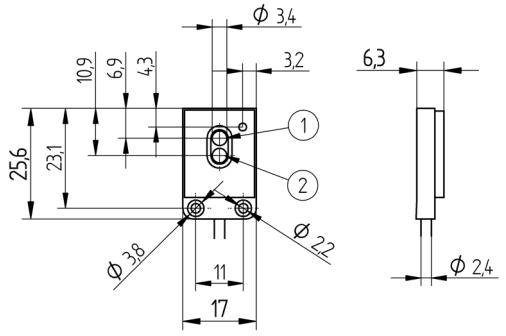

1 = Diodo ricevitore
2 = Diodo emettitore
Indicazione di misura in mm (1 mm = 0.03937 pollici)

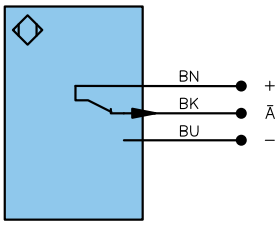

Indice

+	Alimentazione +	
–	Alimentazione 0 V	
~	Alimentazione AC	
A	Uscita	(NO)
Ā	Uscita	(NC)
V	Antimbrattamento/errore	(NO)
V̄	Antimbrattamento/errore	(NC)
E	Ingresso digitale/analogico	
T	Ingresso Teach	
Z	Tempo di ritardo	
S	Schermo	
RxD	Interfaccia ricezione	
TxD	Interfaccia emissione	
RDY	Pronto	
GND	Massa	
CL	Clock	
E/A	Entrata/Uscita programmabile	
	IO-Link	

U	Ingresso test
Ū	Ingresso test inverso
W	Ingresso trigger
O	Uscita analogica
O–	Terra per uscita analogica
BZ	Estrazione a blocchi
AMV	Valvola uscita
a	Valvola uscita +
b	Valvola uscita 0 V
SY	Sincronizzazione
E+	Ricevitore-Linea
S+	Emettitore-Linea
⏚	Terra
SnR	Riduzione della distanza di lavoro
Rx+/–	Ethernet ricezione
Tx+/–	Ethernet emissione
Bus	Interfaccia-Bus A(+)/B(–)
La	Luce emettitore disinseribile

PoE	Power over Ethernet

Colori cavi secondo DIN IEC 757

BK	Nero
BN	Marrone
RD	Rosso
OG	Arancione
YE	Giallo
GN	Verde
BU	Bleu
VT	Viola
GY	Grigio
WH	Bianco
PK	Rosa
GNYE	Verde Giallo

Prodotti aggiuntivi

Catarifrangente, catarifrangente in foglio

Ottica

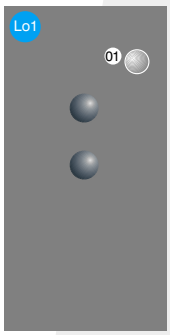

01 = Segnalazione dello stato di commutazione

Distanza catarifrangente ammessa

Tipo di catarifrangente, distanza di montaggio

RQ100BA	0,015...1,4 m	**RR34_M**	0,06...0,18 m
RE18040BA	0,015...0,8 m	**RR25_M**	0,05...0,4 m
RQ84BA	0,015...1 m	**ZRAE02B01**	0,02...0,5 m
RR84BA	0,015...1,1 m	**ZRME03B01**	0,1...0,5 m
RE9538BA	0,02...0,5 m	**RF505**	0,13...0,5 m
RE6151BM	0,02...0,2 m	**RF508**	0,15...0,35 m
RR50_A	0,015...0,65	**ZRDF03K01**	0,05...0,8 m
RE6040BA	0,02...0,7 m	**ZRDF10K01**	0,05...0,9 m
RE8222BA	0,02...0,43 m		

Con riserva di modifiche tecniche