Barrage sur réflecteur

L1FL66VD

Référence

- **Boîtier miniature**
- **Détection d'objets brillants**
- **Montage à plat**
- **Sortie intégrée**

Données techniques

Caractéristiques optiques	
Portée	1400 mm
Réflecteur de référence	RQ100BA
Hystérésis de commutation	< 15 %
Type de lumière	Lumière rouge
Filtre de polarisation	oui
Durée de vie (Tu = +25 °C)	100000 h
Ambiance lumineuse max.	10000 Lux
Angle d'ouverture	15 °
Optique à deux lentilles	oui
Caractéristiques électroniques	
Tension d'alimentation	10...30 V DC
Consommation (Ub = 24 V)	< 30 mA
Fréquence de commutation	2 kHz
Temps de réponse	250 µs
Dérive en température	< 10 %
Température d'utilisation	-10...60 °C
Chute de tension sortie de commutation	< 2,5 V
Courant commuté PNP sortie de commutation	100 mA
Courant résiduel sortie de commutation	< 50 µA
Protection contre les courts-circuits	oui
Protection contre les inversions de polarité	oui
Protection contre les surcharges	oui
Classe de protection	III
Caractéristiques mécaniques	
Matière du boîtier	Plastique
Degré de protection	IP67
Mode de raccordement	Câble
Longueur de câble	2 m
PNP Ouverture	●
Schéma de raccordement N°	206
Panneau de commande N°	Lo1

Ces détecteurs fonctionnent avec un réflecteur. Grâce à leur grande réserve de fonctionnement, ils sont adaptés à tous les milieux industriels et peuvent détecter avec certitude des objets très brillants grâce à leur lumière polarisée.

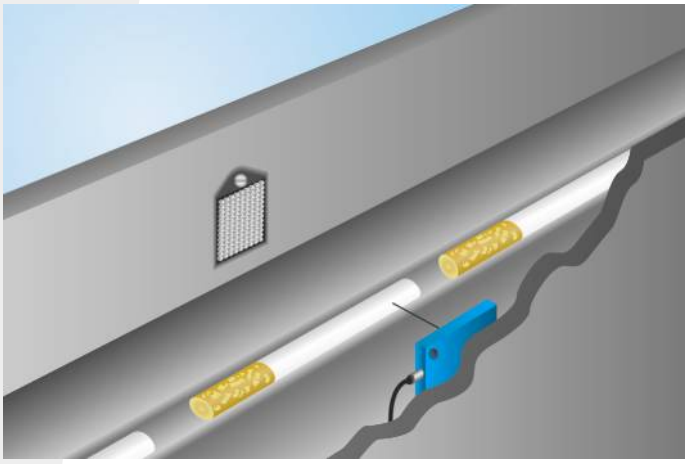

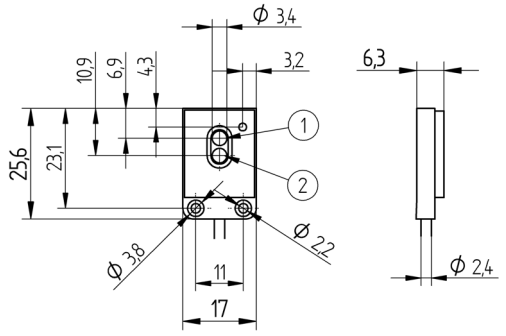

1 = Diode réceptrice
2 = Diode émettrice
Mesures en mm (1 mm = 0.03937 Inch)

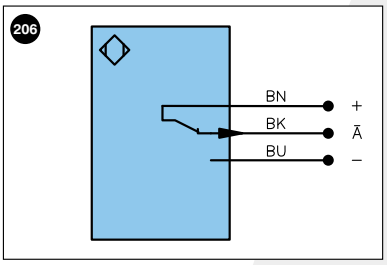

Légende

+	Tension d'alimentation +
–	Tension d'alimentation 0 V
~	Tension d'alimentation (Tension alternative)
A	Sortie de commutation Fermeture (NO)
Ā	Sortie de commutation Ouverture (NC)
V	Sortie encrassement / Sortie défaut (NO)
V̄	Sortie encrassement / Sortie défaut (NC)
E	Entrée (analogique ou digitale)
T	Entrée apprentissage
Z	Temporisation (activation)
S	Blindage
RxD	Réception de données Interface
TxD	Émission de données Interface
RDY	Prêt
GND	Masse
CL	Cadence
E/A	Entrée/Sortie programmable
	IO-Link

U	Entrée test
Ū	Entrée test inverse
W	Entrée Trigger
O	Sortie analogique
O–	Masse pour sortie analogique
BZ	Extraction par bloc
AMV	Sortie de l'électrovanne
a	Sortie commande électrovanne +
b	Sortie commande électrovanne 0 V
SY	Synchronisation
E+	Réception
S+	Emission
⏚	Terre
SnR	Réduction distance de commutation
Rx+/–	Réception de données Ethernet
Tx+/–	Émission de données Ethernet
Bus	Interfaces-Bus A(+)/B(–)
La	Lumière émettrice désactivable

PoE	Power over Ethernet

Couleurs des fils suivant norme DIN IEC 757

BK	noir
BN	brun
RD	rouge
OG	orange
YE	jaune
GN	vert
BU	bleu
VT	violet
GY	gris
WH	blanc
PK	rose
GNYE	vert jaune

Produits complémentaires

Réflecteur, Feuille réflex

Optique

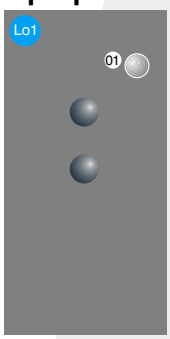

01 = Signalisation de l'état de commutation

Distance du réflecteur admise

Type de reflecteur, distance de montage

RQ100BA	0,015...1,4 m	**RR34_M**	0,06...0,18 m
RE18040BA	0,015...0,8 m	**RR25_M**	0,05...0,4 m
RQ84BA	0,015...1 m	**ZRAE02B01**	0,02...0,5 m
RR84BA	0,015...1,1 m	**ZRME03B01**	0,1...0,5 m
RE9538BA	0,02...0,5 m	**RF505**	0,13...0,5 m
RE6151BM	0,02...0,2 m	**RF508**	0,15...0,35 m
RR50_A	0,015...0,65	**ZRDF03K01**	0,05...0,8 m
RE6040BA	0,02...0,7 m	**ZRDF10K01**	0,05...0,9 m
RE8222BA	0,02...0,43 m		

Informations techniques susceptibles d'être modifiées