Spiegelreflexschranke

L1FL66VB

Bestellnummer

- **Ausgang integriert**
- **glänzende Objekte erkennbar**
- **Mikrobauform**
- **Rückwandmontage**

Technische Daten

Optische Daten	
Reichweite	1400 mm
Bezugsreflektor/Reflexfolie	RQ100BA
Schalthysterese	< 15 %
Lichtart	Rotlicht
Polarisationsfilter	ja
Lebensdauer (Tu = +25 °C)	100000 h
max. zul. Fremdlicht	10000 Lux
Öffnungswinkel	15 °
Zweilinsenoptik	ja
Elektrische Daten	
Versorgungsspannung	10...30 V DC
Stromaufnahme (Ub = 24 V)	< 30 mA
Schaltfrequenz	2 kHz
Ansprechzeit	250 µs
Temperaturdrift	< 10 %
Temperaturbereich	-10...60 °C
Spannungsabfall Schaltausgang	< 2,5 V
Schaltstrom PNP Schaltausgang	100 mA
Reststrom Schaltausgang	< 50 µA
kurzschlussfest	ja
verpolungssicher	ja
überlastsicher	ja
Schutzklasse	III
Mechanische Data	
Gehäusematerial	Kunststoff
Schutzart	IP67
Anschlussart	Kabel
Kabellänge	2 m
PNP Schließer	●
Anschlussbild-Nr.	202
Bedienfeld-Nr.	Lo1

Diese Sensoren benötigen zu ihrer Funktion einen Reflektor. Sie sind aufgrund ihrer hohen Funktionsreserve in jeder Industrieumgebung einsetzbar. Aufgrund des verwendeten polarisierten Lichtes können selbst spiegelnde Objekte sicher erkannt werden.

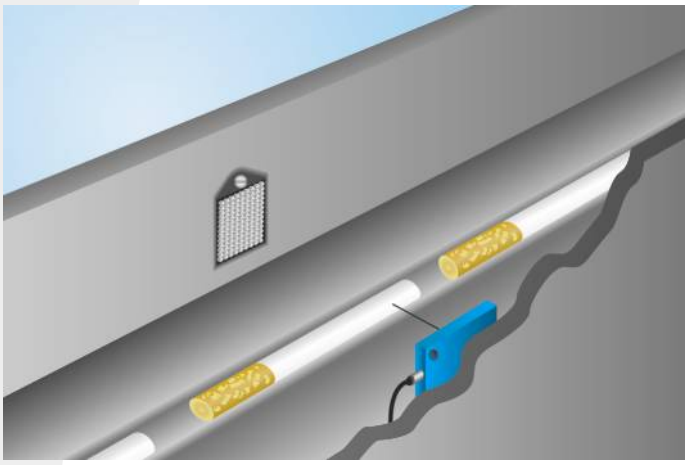

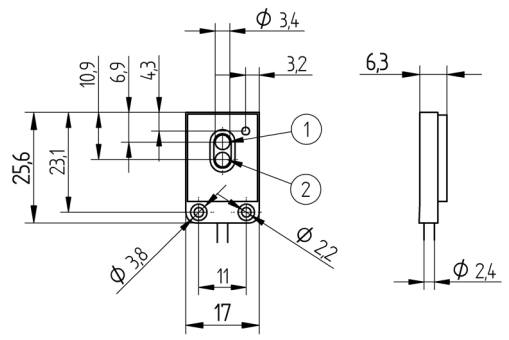

1 = Empfangsdiode
2 = Sendediode
Maßangaben in mm (1 mm = 0.03937 Inch)

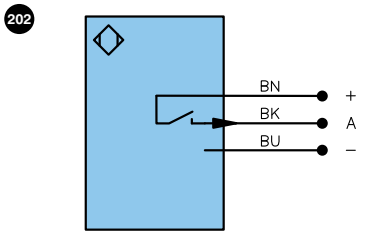

Symbolerklärung

+	Versorgungsspannung +	U	Testeingang	PoE	Power over Ethernet
–	Versorgungsspannung 0 V	Ū	Testeingang invertiert		
~	Versorgungsspannung (Wechselspannung)	W	Triggereingang		
A	Schaltausgang Schließer (NO)	O	Analogausgang		
Ā	Schaltausgang Öffner (NC)	O–	Bezugsmasse/Analogausgang		Adernfarben nach DIN IEC 757
V	Verschmutzungs-/Fehlerausgang (NO)	BZ	Blockabzug		
V̄	Verschmutzungs-/Fehlerausgang (NC)	AMV	Ausgang Magnetventil/Motor	BK	Schwarz
E	Eingang analog oder digital	a	Ausgang Ventilsteuerung +	BN	Braun
T	Teacheingang	b	Ausgang Ventilsteuerung 0 V	RD	Rot
Z	Zeitverzögerung (Aktivierung)	SY	Synchronisation	OG	Orange
S	Schirm	E+	Empfängerleitung	YE	Gelb
RxD	Schnittstelle Empfangsleitung	S+	Sendeleitung	GN	Grün
TxD	Schnittstelle Sendeleitung	⏚	Erdung	BU	Blau
RDY	Bereit	SnR	Schaltabstandsreduzierung	VT	Violett
GND	Masse	Rx+/–	Ethernet Empfangsleitung	GY	Grau
CL	Takt	Tx+/–	Ethernet Sendeleitung	WH	Weiß
E/A	Eingang/Ausgang programmierbar	Bus	Schnittstellen-Bus A(+)/B(–)	PK	Rosa
	IO-Link	La	Sendelicht abschaltbar	GNYE	Grüngelb

Ergänzende Produkte

Reflektor, Reflexfolie

Optik

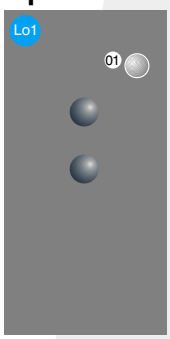

01 = Schaltzustandsanzeige

Zulässige Reflektorentfernung

Reflektortyp, Montageabstand

RQ100BA	0,015...1,4 m	**RR34_M**	0,06...0,18 m
RE18040BA	0,015...0,8 m	**RR25_M**	0,05...0,4 m
RQ84BA	0,015...1 m	**ZRAE02B01**	0,02...0,5 m
RR84BA	0,015...1,1 m	**ZRME03B01**	0,1...0,5 m
RE9538BA	0,02...0,5 m	**RF505**	0,13...0,5 m
RE6151BM	0,02...0,2 m	**RF508**	0,15...0,35 m
RR50_A	0,015...0,65	**ZRDF03K01**	0,05...0,8 m
RE6040BA	0,02...0,7 m	**ZRDF10K01**	0,05...0,9 m
RE8222BA	0,02...0,43 m		

Technische Änderungen vorbehalten