# Sensor Retro-Réflex

**para el reconocimiento de material transparente**

# KN88NA3

Referencia

- **Detección de botella de PET**
- **Detección film transparente**
- **Reconocimiento cristales**

## Datos técnicos

| | |
|---|---|
| **Datos ópticos** | |
| Alcance | 2600 mm |
| Referencia de espejo/Hoja reflectora | RQ100BA |
| Reconocimiento cristales | sí |
| Histéresis de conmutación | < 5 % |
| Fuente de luz | Luz roja |
| Filtro de polarización | sí |
| Tiempo de vida (Tu = +25 °C) | 100000 h |
| Luz máxima de ambiente | 10000 Lux |
| Ángulo de apertura | 3 ° |
| Óptica monolente | sí |
| **Datos eléctricos** | |
| Tensión de alimentación | 10...30 V DC |
| Consumo de corriente (Ub = 24 V) | < 40 mA |
| Frecuencia de conmutación | 2500 Hz |
| Tiempo de reacción | 200 µs |
| Temperatura de desvio | < 3 % |
| Rango de temperatura | -10...60 °C |
| Caída de tension salida de conmutación | < 2,5 V |
| NPN salida conmutación/Corriente conmutación | 100 mA |
| Corriente residual a la salida | < 50 µA |
| Protección cortocircuitos | sí |
| Protección cambio polaridad | sí |
| Protección de sobrecarga | sí |
| Categoría de protección | III |
| **Datos mecánicos** | |
| Carcasa | Plástico |
| Totalmente encapsulada | sí |
| Clase de protección | IP67 |
| Conexión | M12 × 1; 4-pins |
| NPN NO/NC antivalente | ● |
| Nº Esquema de conexión | 301 |
| Nº Panel de control | N 1 No1 |
| Nº Conector adecuado | 2 |
| Nº Montaje adecuado | 350 |

Un espejo debe ser utilizado en combinación con estes sensores. wenglor tiene la barrera retro reflex adecuada para cada aplicación. Incluso los objetos de cristal y los productos de metal pueden ser reconocidos perfectamente.

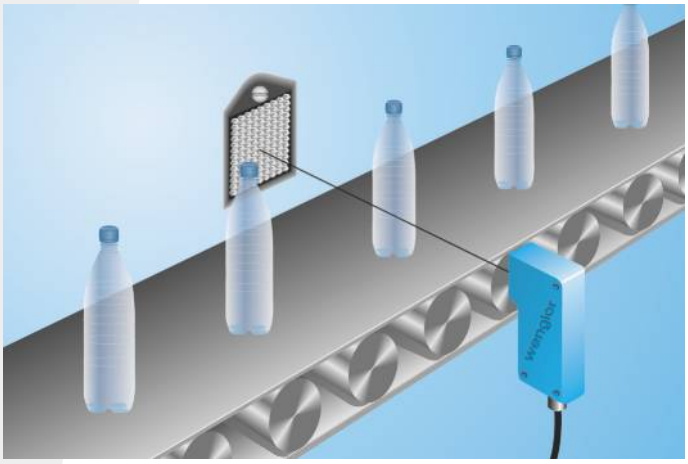


ME 61 RoHS

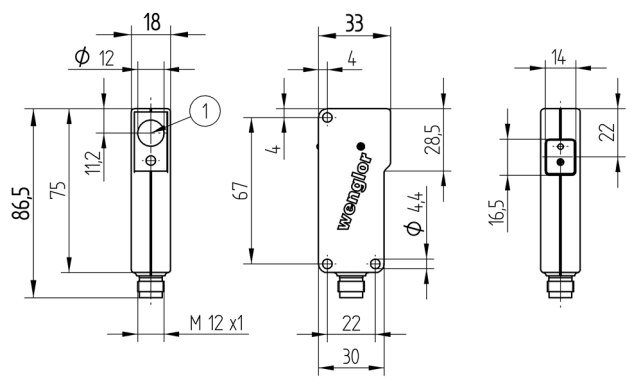


1 = Eje óptico
Todas las dimensiones en mm (1mm =0.03937 Inch)

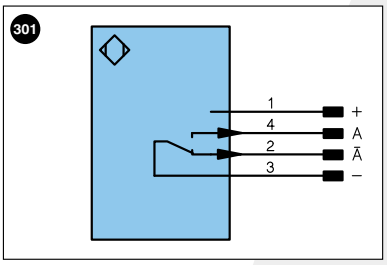


Aclaración de símbolos

| | | | | | |
|---|---|---|---|---|---|
| + | Tensión de alimentación + | U | Test de entrada | PoE | Power over Ethernet |
| – | Tensión de alimentación 0 V | Ū | Test de entrada inverso | | |
| ~ | Tensión de alimentación (tensión alterna) | W | Entrada activadora | | |
| A | Salida de conmutación contacto de trabajo (NO) | O | Salida analógica | | |
| Ā | Salida de conmutación contacto de reposo (NC) | O– | "Masa de referencia" salida analógica | | Color de los conductores según DIN IEC 757 |
| V | Salida contaminación/error (NO) | BZ | Salida en bloque | | |
| V̄ | Salida contaminación/error (NC) | AMV | Salida electroválvula/motor | BK | negro |
| E | Entrada (analógica o digital) | a | Salida control de válvula + | BN | marrón |
| T | Entrada de aprendizaje | b | Salida control de válvula 0 V | RD | rojo |
| Z | Retardo temporal (activación) | SY | Sincronización | OG | naranja |
| S | Apantallamiento | E+ | Conductor del receptor | YE | amarillo |
| RxD | Receptor RS-232 | S+ | Conductor del emisor | GN | verde |
| TxD | Emisor RS-232 | ⏚ | Puesta a tierra | BU | azul |
| RDY | Listo | SnR | Reducción distancia de conmutación | VT | violeta |
| GND | Cadencia | Rx+/– | Receptor Ethernet | GY | gris |
| CL | Ritmo | Tx+/– | Emisor Ethernet | WH | blanco |
| E/A | Entrada/Salida programable | Bus | Interfaz-Bus A(+)/B(–) | PK | rosa |
| | IO-Link | La | Luz emitida desconectable | GNYE | verde/amarillo |

## Productos Adicionales

| |
|---|
| Caperuza Antipolvo STAUBTUBUS-03 |
| Carcasa protectora set ZSN-NN-02 |
| Espejo, Hoja reflectora |

## Panel

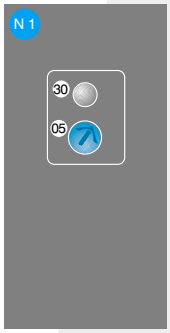


## Óptica

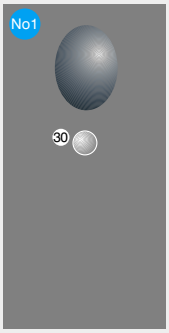


05 = Ajuste de conmutación
30 = Estado de conmutación/Aviso de contaminación

## Distancia factible al espejo

Tipo de espejo, distancia de montaje

| | | | |
|---|---|---|---|
| **RQ100BA** | 0...2,6 m | **RR25_M** | 0...1 m |
| **RE18040BA** | 0...1,4 m | **RR25KP** | 0...0,7 m |
| **RQ84BA** | 0...2,4 m | **RR21_M** | 0...0,75 m |
| **RR84BA** | 0...2,3 m | **ZRAE02B01** | 0...1,2 m |
| **RE9538BA** | 0...0,9 m | **ZRME01B01** | 0...0,4 m |
| **RE6151BM** | 0...2,3 m | **ZRME03B01** | 0...1 m |
| **RR50_A** | 0...2,3 m | **ZRMR02K01** | 0...0,5 m |
| **RE6040BA** | 0...2,5 m | **ZRMS02_01** | 0...0,6 m |
| **RE8222BA** | 0...0,95 m | **RF505** | 0...0,8 m |
| **RR34_M** | 0...1,3 m | **RF508** | 0...0,8 m |
| **RE3220BM** | 0...0,9 m | **RF258** | 0...0,6 m |
| **RE6210BM** | 0...0,75 m | **ZRDF__K01** | 0...1,8 m |

Las especificaciones son objeto de cambios sin notificar