Spiegelreflexschranke
zur Klarglaserkennung

KN88NA3
Bestellnummer

- **Folienerkennung**
- **Klarglaserkennung**
- **PET-Flaschenerkennung**

Technische Daten

Optische Daten	
Reichweite	2600 mm
Bezugsreflektor/Reflexfolie	RQ100BA
Klarglaserkennung	ja
Schalthysterese	< 5 %
Lichtart	Rotlicht
Polarisationsfilter	ja
Lebensdauer (Tu = +25 °C)	100000 h
max. zul. Fremdlicht	10000 Lux
Öffnungswinkel	3 °
Einlinsenoptik	ja
Elektrische Daten	
Versorgungsspannung	10...30 V DC
Stromaufnahme (Ub = 24 V)	< 40 mA
Schaltfrequenz	2500 Hz
Ansprechzeit	200 µs
Temperaturdrift	< 3 %
Temperaturbereich	-10...60 °C
Spannungsabfall Schaltausgang	< 2,5 V
Schaltstrom NPN Schaltausgang	100 mA
Reststrom Schaltausgang	< 50 µA
kurzschlussfest	ja
verpolungssicher	ja
überlastsicher	ja
Schutzklasse	III
Mechanische Data	
Gehäusematerial	Kunststoff
Vollverguss	ja
Schutzart	IP67
Anschlussart	M12 × 1; 4-polig
NPN Öffner, Schließer antivalent	●
Anschlussbild-Nr.	301
Bedienfeld-Nr.	N 1 No1
passende Anschlusstechnik-Nr.	2
passende Befestigungstechnik-Nr.	350

Diese Sensoren benötigen zu ihrer Funktion einen Reflektor. Für jede Anwendung bietet wenglor die geeignete Spiegelreflexschranke. Selbst glasklare Objekte und Folien können sicher erkannt werden.

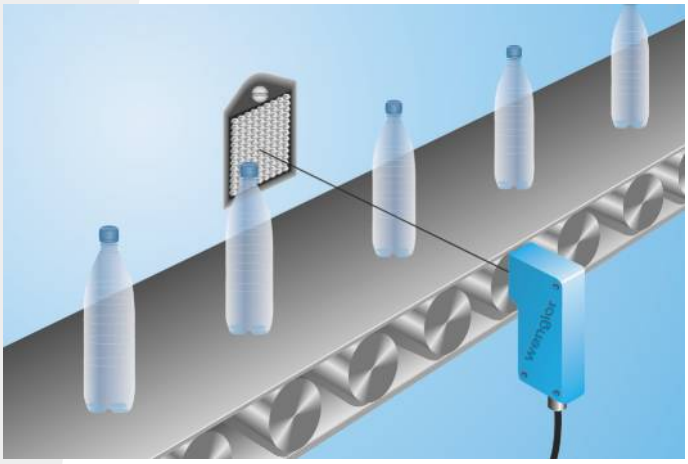

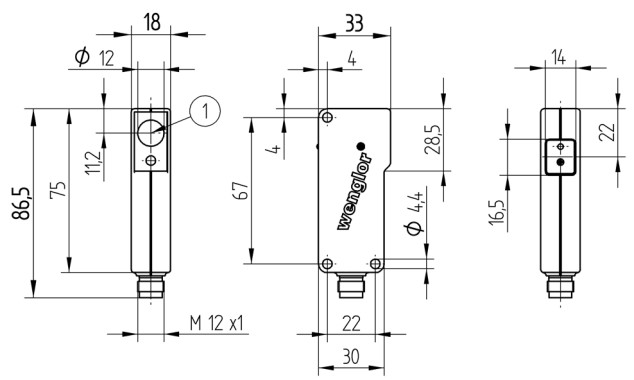

1 = optische Achse
Maßangaben in mm (1 mm = 0.03937 Inch)

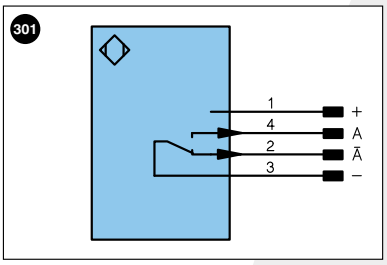

Symbolerklärung

+	Versorgungsspannung +	U	Testeingang	PoE	Power over Ethernet
–	Versorgungsspannung 0 V	Ū	Testeingang invertiert		
~	Versorgungsspannung (Wechselspannung)	W	Triggereingang		
A	Schaltausgang Schließer (NO)	O	Analogausgang		
Ā	Schaltausgang Öffner (NC)	O–	Bezugsmasse/Analogausgang		Adernfarben nach DIN IEC 757
V	Verschmutzungs-/Fehlerausgang (NO)	BZ	Blockabzug		
V̄	Verschmutzungs-/Fehlerausgang (NC)	AMV	Ausgang Magnetventil/Motor	BK	Schwarz
E	Eingang analog oder digital	a	Ausgang Ventilsteuerung +	BN	Braun
T	Teacheingang	b	Ausgang Ventilsteuerung 0 V	RD	Rot
Z	Zeitverzögerung (Aktivierung)	SY	Synchronisation	OG	Orange
S	Schirm	E+	Empfängerleitung	YE	Gelb
RxD	Schnittstelle Empfangsleitung	S+	Sendeleitung	GN	Grün
TxD	Schnittstelle Sendeleitung	⏚	Erdung	BU	Blau
RDY	Bereit	SnR	Schaltabstandsreduzierung	VT	Violett
GND	Masse	Rx+/–	Ethernet Empfangsleitung	GY	Grau
CL	Takt	Tx+/–	Ethernet Sendeleitung	WH	Weiß
E/A	Eingang/Ausgang programmierbar	Bus	Schnittstellen-Bus A(+)/B(–)	PK	Rosa
	IO-Link	La	Sendelicht abschaltbar	GNYE	Grüngelb

Ergänzende Produkte

Reflektor, Reflexfolie
Schutzgehäuse Set ZSN-NN-02
STAUBTUBUS-03

Bedienfeld

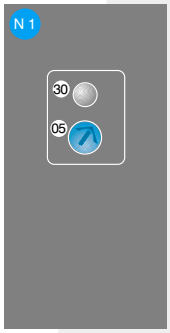

Optik

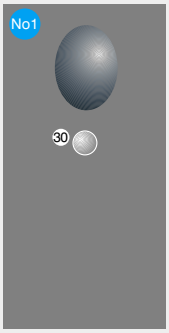

05 = Schaltabstandseinsteller
30 = Schaltzustandsanzeige/Verschmutzungsmeldung

Zulässige Reflektorentfernung

Reflektortyp, Montageabstand

RQ100BA	0...2,6 m	**RR25_M**	0...1 m
RE18040BA	0...1,4 m	**RR25KP**	0...0,7 m
RQ84BA	0...2,4 m	**RR21_M**	0...0,75 m
RR84BA	0...2,3 m	**ZRAE02B01**	0...1,2 m
RE9538BA	0...0,9 m	**ZRME01B01**	0...0,4 m
RE6151BM	0...2,3 m	**ZRME03B01**	0...1 m
RR50_A	0...2,3 m	**ZRMR02K01**	0...0,5 m
RE6040BA	0...2,5 m	**ZRMS02_01**	0...0,6 m
RE8222BA	0...0,95 m	**RF505**	0...0,8 m
RR34_M	0...1,3 m	**RF508**	0...0,8 m
RE3220BM	0...0,9 m	**RF258**	0...0,6 m
RE6210BM	0...0,75 m	**ZRDF__K01**	0...1,8 m

Technische Änderungen vorbehalten