Inductivo de proximidad

IX150BM55VA

Referencia

Datos técnicos

Datos del inductivo	
Distancia de conmutación	15 mm
Factores de corección V2A/CuZn/Al	0,71/0,39/0,36
Montaje	Enrasado
Montaje A/B/C/D en mm	0/60/45/0
Histéresis de conmutación	< 15 %
Datos eléctricos	
Tensión de alimentación	10...30 V DC
Consumo de corriente (Ub = 24 V)	< 6 mA
Frecuencia de conmutación	100 Hz
Temperatura de desvio	< 10 %
Rango de temperatura	-25...80 °C
Caída de tension salida de conmutación	< 2,5 V
Salida de conmutación / Conmutación actual	200 mA
Corriente residual a la salida	< 100 µA
Protección cortocircuitos	sí
Protección polaridad invertida y sobrecarga	sí
Categoría de protección	III
Datos mecánicos	
Carcasa	CuZn, niquelado
Totalmente encapsulada	sí
Clase de protección	IP67
Conexión	Cable
Longitud del cable	2 m
Producto de Stock	●
PNP NO/NC antivalente	●
Nº Esquema de conexión	201
Nº Montaje adecuado	130

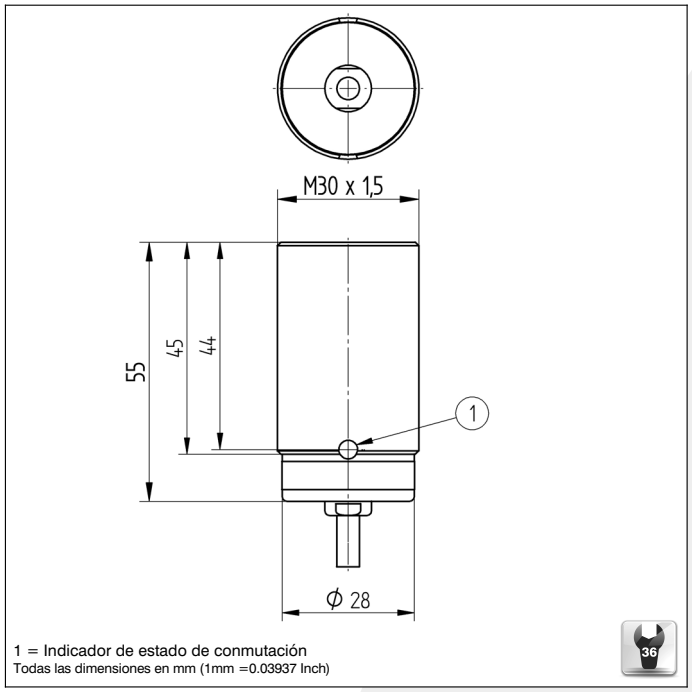

1 = Indicador de estado de conmutación
Todas las dimensiones en mm (1mm =0.03937 Inch)

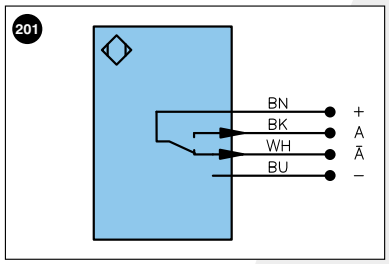

Aclaración de símbolos

+	Tensión de alimentación +	U	Test de entrada	PoE	Power over Ethernet
–	Tensión de alimentación 0 V	Ū	Test de entrada inverso		
~	Tensión de alimentación (tensión alterna)	W	Entrada activadora		
A	Salida de conmutación contacto de trabajo (NO)	O	Salida analógica		
Ā	Salida de conmutación contacto de reposo (NC)	O–	"Masa de referencia" salida analógica		Color de los conductores según DIN IEC 757
V	Salida contaminación/error (NO)	BZ	Salida en bloque		
V̄	Salida contaminación/error (NC)	AMV	Salida electroválvula/motor	BK	negro
E	Entrada (analógica o digital)	a	Salida control de válvula +	BN	marrón
T	Entrada de aprendizaje	b	Salida control de válvula 0 V	RD	rojo
Z	Retardo temporal (activación)	SY	Sincronización	OG	naranja
S	Apantallamiento	E+	Conductor del receptor	YE	amarillo
RxD	Receptor RS-232	S+	Conductor del emisor	GN	verde
TxD	Emisor RS-232	⏚	Puesta a tierra	BU	azul
RDY	Listo	SnR	Reducción distancia de conmutación	VT	violeta
GND	Cadencia	Rx+/–	Receptor Ethernet	GY	gris
CL	Ritmo	Tx+/–	Emisor Ethernet	WH	blanco
E/A	Entrada/Salida programable	Bus	Interfaz-Bus A(+)/B(–)	PK	rosa
	IO-Link	La	Luz emitida desconectable	GNYE	verde/amarillo

Montaje

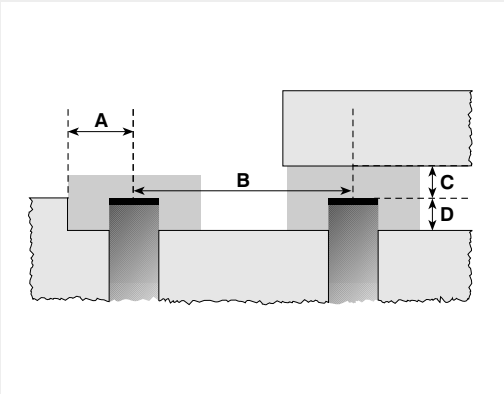

Las especificaciones son objeto de cambios sin notificar