Détecteur inductif

IW120NM55VA

Référence

Données techniques

Caractéristiques inductives	
Distance de détection	12 mm
F. de correction V2A/CuZn/Al	0,73/0,50/0,48
Type de montage	non-noyable
Construction A/B/C/D en mm	27/36/36/14
Hystérésis de commutation	< 15 %
Caractéristiques électroniques	
Tension d'alimentation	10...30 V DC
Consommation (Ub = 24 V)	< 6 mA
Fréquence de commutation	200 Hz
Dérive en température	< 10 %
Température d'utilisation	-25...80 °C
Chute de tension sortie de commutation	< 2,5 V
Courant commuté sortie de commutation	200 mA
Courant résiduel sortie de commutation	< 100 µA
Protection contre les courts-circuits	oui
Protection contre surcharges/inversions de polarité	oui
Classe de protection	III
Caractéristiques mécaniques	
Matière du boîtier	CuZn, nickelé
Electronique noyée	oui
Degré de protection	IP67
Mode de raccordement	Câble
Longueur de câble	2 m
Produit de stock	●
PNP Ouverture/Fermeture antivalent	●
Schéma de raccordement N°	201
Fixation appropriée	150

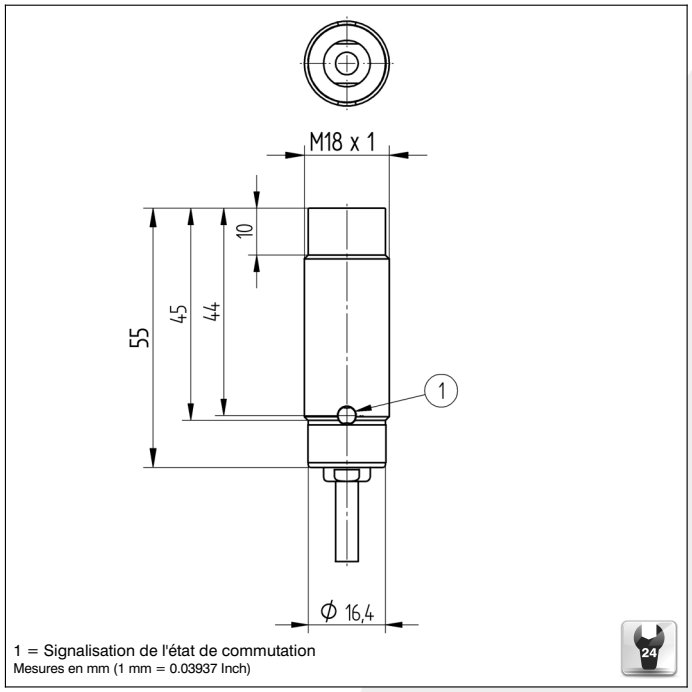

1 = Signalisation de l'état de commutation
Mesures en mm (1 mm = 0.03937 Inch)

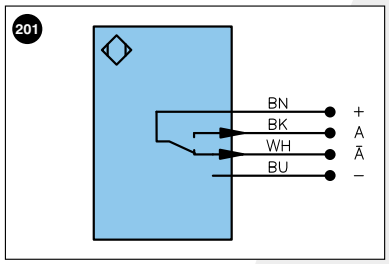

Légende

+	Tension d'alimentation +	U	Entrée test	PoE	Power over Ethernet
–	Tension d'alimentation 0 V	Ū	Entrée test inverse		
~	Tension d'alimentation (Tension alternative)	W	Entrée Trigger		
A	Sortie de commutation Fermeture (NO)	O	Sortie analogique		
Ā	Sortie de commutation Ouverture (NC)	O–	Masse pour sortie analogique		Couleurs des fils suivant norme DIN IEC 757
V	Sortie encrassement / Sortie défaut (NO)	BZ	Extraction par bloc		
V̄	Sortie encrassement / Sortie défaut (NC)	AMV	Sortie de l'électrovanne	BK	noir
E	Entrée (analogique ou digitale)	a	Sortie commande électrovanne +	BN	brun
T	Entrée apprentissage	b	Sortie commande électrovanne 0 V	RD	rouge
Z	Temporisation (activation)	SY	Synchronisation	OG	orange
S	Blindage	E+	Réception	YE	jaune
RxD	Réception de données Interface	S+	Emission	GN	vert
TxD	Émission de données Interface	⏚	Terre	BU	bleu
RDY	Prêt	SnR	Réduction distance de commutation	VT	violet
GND	Masse	Rx+/–	Réception de données Ethernet	GY	gris
CL	Cadence	Tx+/–	Émission de données Ethernet	WH	blanc
E/A	Entrée/Sortie programmable	Bus	Interfaces-Bus A(+)/B(–)	PK	rose
	IO-Link	La	Lumière émettrice désactivable	GNYE	vert jaune

Montage

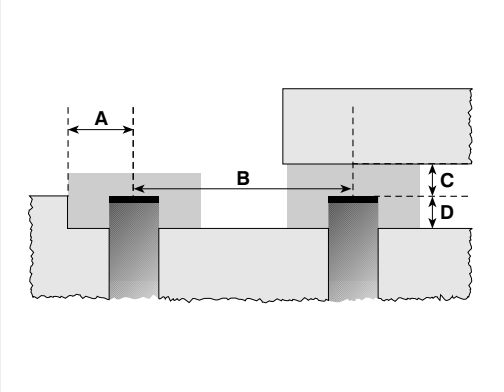

Informations techniques susceptibles d'être modifiées