Inductivo analógicos

Factor de corrección 1

IW070RM65MG3

Referencia

Datos técnicos

Datos del inductivo	
Rango de trabajo	2...7 mm
Distancia de medida	4,5 mm
Rango de medición	5 mm
Factores de corección V2A/CuZn/Al	1,1/1,1/1,1
Montaje	No enrasado
Montaje A/B/C/D en mm	27/36/21/15
Targeta estandar FE360, espesor 1 mm	21 × 21 mm
Linealidad	< 1 %
Resolución	2 µm
Datos eléctricos	
Tensión de alimentación	18...30 V DC
Consumo de corriente (Ub = 24 V)	< 30 mA
Frecuencia de corte-OFF	900 Hz
Temperatura de desvio (-10 °C < Tu <= 50 °C)	5 %
Temperatura de desvio (50 °C < Tu <= 70 °C)	10 %
Rango de temperatura	-10...70 °C
Salida analógica	0...10 V
Carga de la salida de tensión	< 1 mA
Resistente a campos magnéticos	sí
Protección cortocircuitos	sí
Protección cambio polaridad	sí
Categoría de protección	III
Datos mecánicos	
Carcasa	CuZn, niquelado
Totalmente encapsulada	sí
Clase de protección	IP67
Conexión	M12 × 1; 4-pins
Producto de Stock	●
Salida analógica	●
Nº Esquema de conexión	510
Nº Conector adecuado	2
Nº Montaje adecuado	150

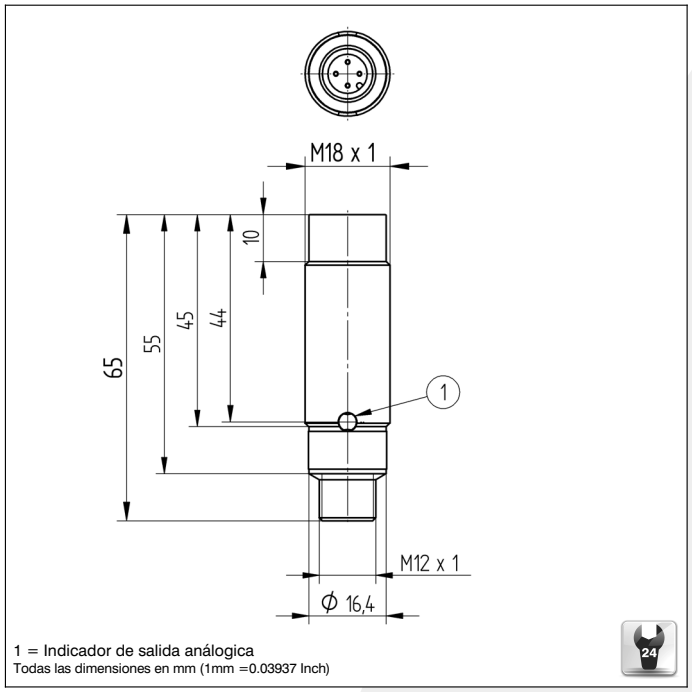

1 = Indicador de salida análogica
Todas las dimensiones en mm (1mm =0.03937 Inch)

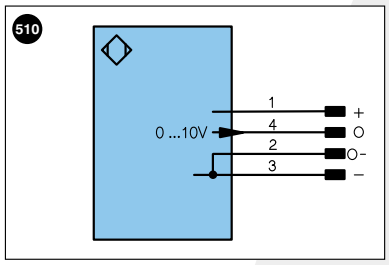

Aclaración de símbolos

+	Tensión de alimentación +		
–	Tensión de alimentación 0 V		
~	Tensión de alimentación (tensión alterna)		
A	Salida de conmutación contacto de trabajo	(NO)	
Ā	Salida de conmutación contacto de reposo	(NC)	
V	Salida contaminación/error	(NO)	
V̄	Salida contaminación/error	(NC)	
E	Entrada (analógica o digital)		
T	Entrada de aprendizaje		
Z	Retardo temporal (activación)		
S	Apantallamiento		
RxD	Receptor RS-232		
TxD	Emisor RS-232		
RDY	Listo		
GND	Cadencia		
CL	Ritmo		
E/A	Entrada/Salida programable		
	IO-Link		

U	Test de entrada
Ū	Test de entrada inverso
W	Entrada activadora
O	Salida analógica
O–	"Masa de referencia" salida analógica
BZ	Salida en bloque
AMV	Salida electroválvula/motor
a	Salida control de válvula +
b	Salida control de válvula 0 V
SY	Sincronización
E+	Conductor del receptor
S+	Conductor del emisor
⏚	Puesta a tierra
SnR	Reducción distancia de conmutación
Rx+/–	Receptor Ethernet
Tx+/–	Emisor Ethernet
Bus	Interfaz-Bus A(+)/B(–)
La	Luz emitida desconectable

PoE	Power over Ethernet

Color de los conductores según DIN IEC 757

BK	negro
BN	marrón
RD	rojo
OG	naranja
YE	amarillo
GN	verde
BU	azul
VT	violeta
GY	gris
WH	blanco
PK	rosa
GNYE	verde/amarillo

Montaje

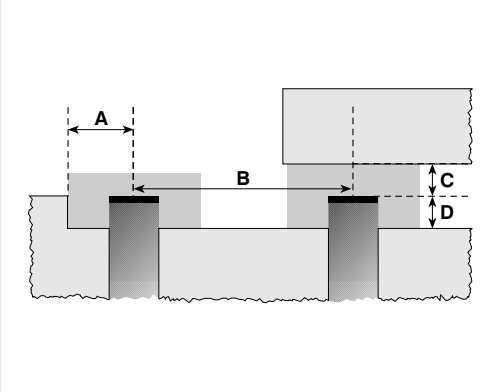

Productos Adicionales

Unidad de evaluación análogica AW02

Las especificaciones son objeto de cambios sin notificar