Tasteggio diretto
con soppressione del fondo

HT80PA3
Numero d'ordinazione

- **Connettore maschio girevole**
- **Luce rossa**
- **Principio di correzione a tre raggi**
- **Ritardo di tempo regolabile**

Dati tecnici

Dati ottici	
Portata	800 mm
Campo di regolazione	250...800 mm
Isteresi di commutazione	< 5 %
Tipo di luce	Luce rossa
Vita media (Tu = +25 °C)	100000 h
Livello luce ambiente	10000 Lux
Diametro punto luce	vedere tabella 1
Dati elettrici	
Tensione di alimentazione	10...30 V DC
Assorbimento corrente (Ub = 24 V)	40 mA
Frequenza di commutazione	300 Hz
Tempo di risposta	1700 µs
Ritardo di diseccitazione	0...1 s
Deriva termica	< 5 %
Fascia temperatura	-25...60 °C
Caduta di tensione uscita di commutazione	< 2,5 V
PNP/max. corrente di commutazione	200 mA
Resistente al cortocircuito	sì
Protezione all'inversione di polarità	sì
Protezione al sovraccarico	sì
Classe di protezione	III
Dati meccanici	
Materiale custodia	Plastica
Grado di protezione	IP67
Tipo di connessione	M12 × 1; 4-pin
PNP contatto chiuso/aperto antivalente	●
Schema elettrico nr.	101
Pannello n.	TA1
Nr. dei connettori idonea	2
Nr. della tecnica di fissaggio idonea	330

Questi sensori sono in grado di riconoscere con estrema precisione oggetti davanti a qualsiasi fondo. Forme, colori, o caratteristiche superficiali dell'oggetto da riconoscere non influiscono praticamente sulla commutazione del sensore.

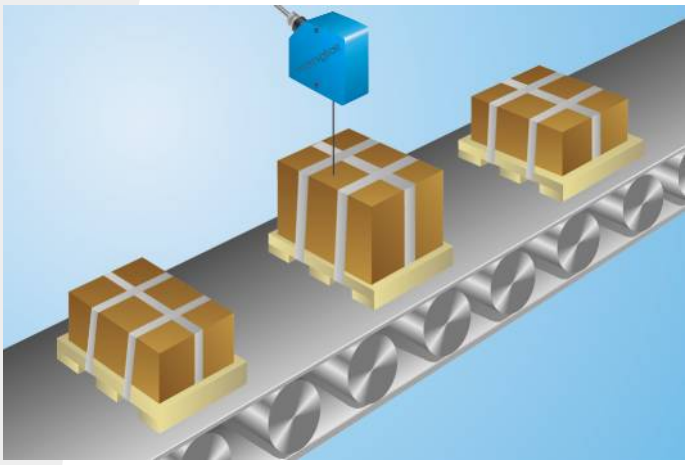

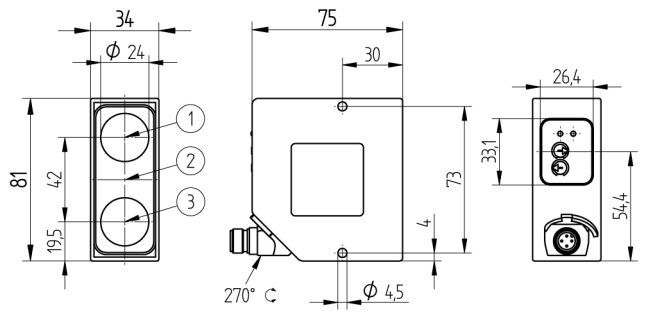

1 = Diodo ricevitore
2 = Diodo emettitore
3 = Diodo ricevitore
Indicazione di misura in mm (1 mm = 0.03937 pollici)

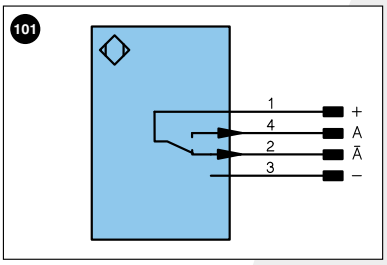

Indice

+	Alimentazione +	
–	Alimentazione 0 V	
~	Alimentazione AC	
A	Uscita	(NO)
Ā	Uscita	(NC)
V	Antimbrattamento/errore	(NO)
V̄	Antimbrattamento/errore	(NC)
E	Ingresso digitale/analogico	
T	Ingresso Teach	
Z	Tempo di ritardo	
S	Schermo	
RxD	Interfaccia ricezione	
TxD	Interfaccia emissione	
RDY	Pronto	
GND	Massa	
CL	Clock	
E/A	Entrata/Uscita programmabile	
	IO-Link	

U	Ingresso test
Ū	Ingresso test inverso
W	Ingresso trigger
O	Uscita analogica
O–	Terra per uscita analogica
BZ	Estrazione a blocchi
AMV	Valvola uscita
a	Valvola uscita +
b	Valvola uscita 0 V
SY	Sincronizzazione
E+	Ricevitore-Linea
S+	Emettitore-Linea
⏚	Terra
SnR	Riduzione della distanza di lavoro
Rx+/–	Ethernet ricezione
Tx+/–	Ethernet emissione
Bus	Interfaccia-Bus A(+)/B(–)
La	Luce emettitore disinseribile

PoE	Power over Ethernet

Colori cavi secondo DIN IEC 757

BK	Nero
BN	Marrone
RD	Rosso
OG	Arancione
YE	Giallo
GN	Verde
BU	Bleu
VT	Viola
GY	Grigio
WH	Bianco
PK	Rosa
GNYE	Verde Giallo

Tabella 1

Portata massima	300 mm	800 mm
Diametro punto luce	10 mm	20 mm

Pannello

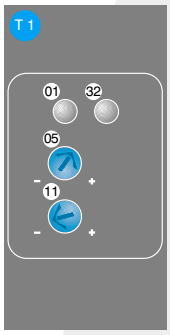

01 = Segnalazione dello stato di commutazione
05 = Potenziometro
11 = Selettore ritardo di eccitazione / di diseccitazione
32 = Segnalazione di antimbrattamento/segnale di errore

Differenza dalla distanza di lavoro

Curva caratteristica con carta Kodak bianca 90 %

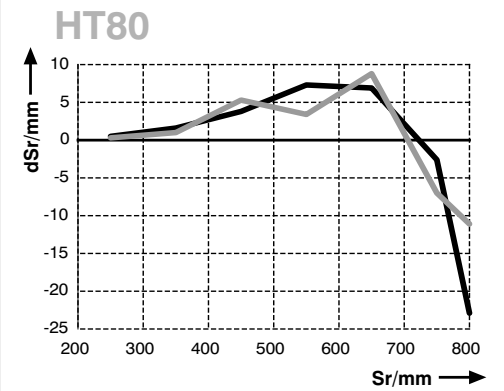

Sr = Distanza di commutazione — nero 6 %
dSr = Variazione della distanza — grigio 18 %

Con riserva di modifiche tecniche