Sensor réflex
con supresión de fondo

HT77PBV3
Referencia

- **Luz infrarroja**
- **Posible rotación del conector**
- **Principio de corrección de por triple haz**
- **Retardo ajustable**

Datos técnicos

Datos ópticos	
Alcance	1500 mm
Distancia de Ajuste	300...1500 mm
Histéresis de conmutación	< 5 %
Fuente de luz	Luz infrarroja
Tiempo de vida (Tu = +25 °C)	100000 h
Grupo de riesgo (EN 62471)	1
Luz máxima de ambiente	10000 Lux
Diámetro de luz	Ver tabla 1
Datos eléctricos	
Tensión de alimentación	10...30 V DC
Consumo de corriente (Ub = 24 V)	40 mA
Frecuencia de conmutación	300 Hz
Tiempo de reacción	1700 µs
Retraso OFF	0...1 s
Temperatura de desvio	< 5 %
Rango de temperatura	-25...60 °C
Caída de tension salida de conmutación	< 2,5 V
PNP salida conmutación/Corriente conmutación	200 mA
Caída de Tensión en Salida de Contaminación	< 2,5 V
PNP salida contaminación/Corriente conmutación	50 mA
Protección cortocircuitos	sí
Protección cambio polaridad	sí
Protección de sobrecarga	sí
Categoría de protección	III
Datos mecánicos	
Carcasa	Plástico
Clase de protección	IP67
Conexión	M12 × 1; 4-pins
Salida de contaminación	●
PNP NO	●
Nº Esquema de conexión	103
Nº Panel de control	TA1
Nº Conector adecuado	2
Nº Montaje adecuado	330

Estos sensores son especialmente adecuados para el reconocimiento de objetos frente a cualquier fondo. El color, la forma y las características de la superficie del objeto no tienen prácticamente influencia en el funcionamiento de conmutación del sensor.

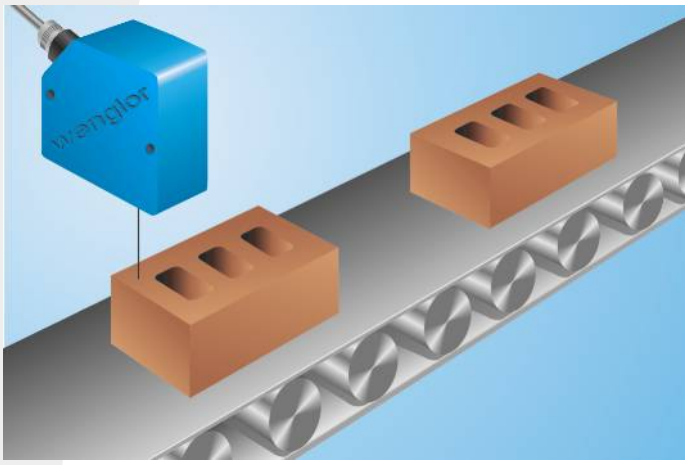

ME 61 RoHS

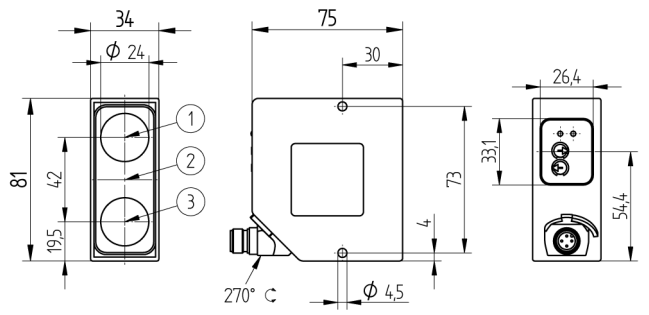

1 = Diodo receptor
2 = Diodo emisor
3 = Diodo receptor
Todas las dimensiones en mm (1mm =0.03937 Inch)

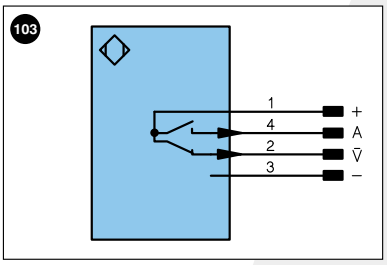

Aclaración de símbolos

+	Tensión de alimentación +		
–	Tensión de alimentación 0 V		
~	Tensión de alimentación (tensión alterna)		
A	Salida de conmutación contacto de trabajo	(NO)	
Ā	Salida de conmutación contacto de reposo	(NC)	
V	Salida contaminación/error	(NO)	
V̄	Salida contaminación/error	(NC)	
E	Entrada (analógica o digital)		
T	Entrada de aprendizaje		
Z	Retardo temporal (activación)		
S	Apantallamiento		
RxD	Receptor RS-232		
TxD	Emisor RS-232		
RDY	Listo		
GND	Cadencia		
CL	Ritmo		
E/A	Entrada/Salida programable		
	IO-Link		

U	Test de entrada
Ū	Test de entrada inverso
W	Entrada activadora
O	Salida analógica
O–	"Masa de referencia" salida analógica
BZ	Salida en bloque
AMV	Salida electroválvula/motor
a	Salida control de válvula +
b	Salida control de válvula 0 V
SY	Sincronización
E+	Conductor del receptor
S+	Conductor del emisor
⏚	Puesta a tierra
SnR	Reducción distancia de conmutación
Rx+/–	Receptor Ethernet
Tx+/–	Emisor Ethernet
Bus	Interfaz-Bus A(+)/B(–)
La	Luz emitida desconectable

PoE	Power over Ethernet

Color de los conductores según DIN IEC 757

BK	negro
BN	marrón
RD	rojo
OG	naranja
YE	amarillo
GN	verde
BU	azul
VT	violeta
GY	gris
WH	blanco
PK	rosa
GNYE	verde/amarillo

Tabla 1

Alcance de detección	300 mm	800 mm	1500 mm
Diámetro de luz	6 mm	18 mm	30 mm

Desviacion distancia conmutación

Típica curva característica basada en blanco Kodac, 90 %

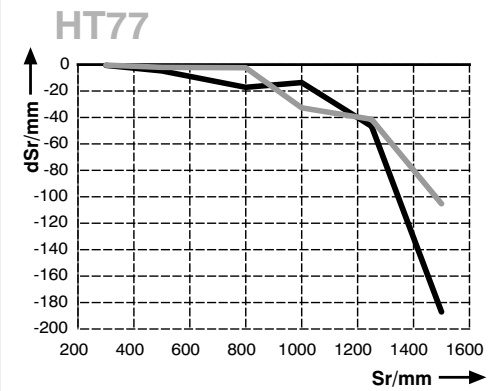

Sr = Distancia de conmutación — negro 6 %
dSr = Cambio distancia conmutación — gris 18 %

Panel

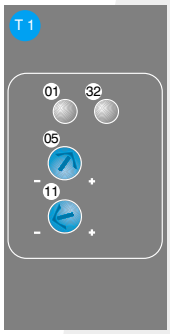

01 = Indicador de estado de conmutación
05 = Ajuste de conmutación
11 = Interruptor de retraso ON-/OFF
32 = Advertencia de contaminación/Advertencia de error

Las especificaciones son objeto de cambios sin notificar