Reflextaster
mit Hintergrundausblendung

HT77PBV3
Bestellnummer

- **Dreistrahlkorrekturprinzip**
- **Infrarotlicht**
- **Stecker drehbar**
- **Zeitverzögerung einstellbar**

Technische Daten

Optische Daten	
Tastweite	1500 mm
Einstellbereich	300...1500 mm
Schalthysterese	< 5 %
Lichtart	Infrarot
Lebensdauer (Tu = +25 °C)	100000 h
Risikogruppe (EN 62471)	1
max. zul. Fremdlicht	10000 Lux
Lichtfleckdurchmesser	siehe Tabelle 1
Elektrische Daten	
Versorgungsspannung	10...30 V DC
Stromaufnahme (Ub = 24 V)	40 mA
Schaltfrequenz	300 Hz
Ansprechzeit	1700 µs
Abfallzeitverzögerung	0...1 s
Temperaturdrift	< 5 %
Temperaturbereich	-25...60 °C
Spannungsabfall Schaltausgang	< 2,5 V
Schaltstrom PNP Schaltausgang	200 mA
Spannungsabfall Verschmutzungsausgang	< 2,5 V
Schaltstrom PNP Verschmutzungsausgang	50 mA
kurzschlussfest	ja
verpolungssicher	ja
überlastsicher	ja
Schutzklasse	III
Mechanische Daten	
Gehäusematerial	Kunststoff
Schutzart	IP67
Anschlussart	M12 × 1; 4-polig
Verschmutzungsausgang	●
PNP Schließer	●
Anschlussbild-Nr.	103
Bedienfeld-Nr.	TA1
passende Anschlusstechnik-Nr.	2
passende Befestigungstechnik-Nr.	330

Diese Sensoren können besonders gut Objekte vor jedem Hintergrund erkennen. Form, Farbe und Oberflächenbeschaffenheit der Objekte haben nahezu keinen Einfluss auf das Schaltverhalten des Sensors.

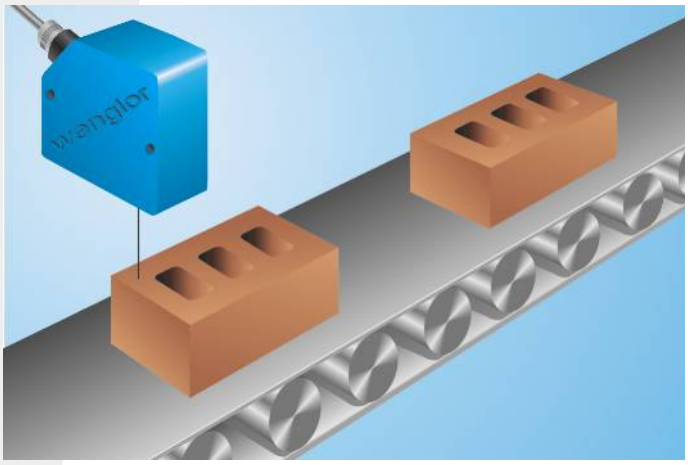

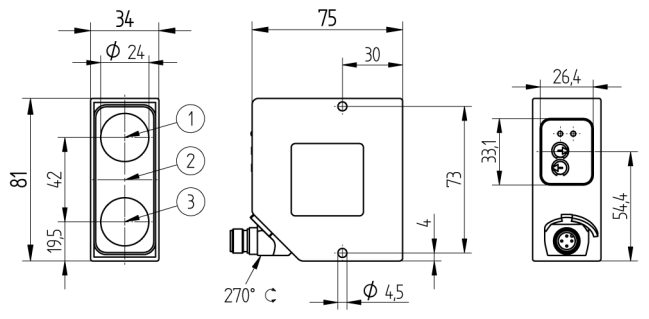

1 = Empfangsdiode
2 = Sendediode
3 = Empfangsdiode
Maßangaben in mm (1 mm = 0.03937 Inch)

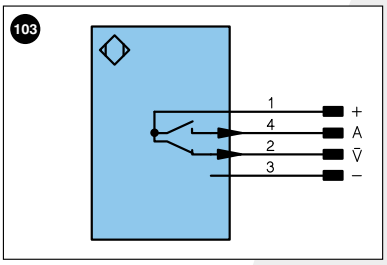

Symbolerklärung

+	Versorgungsspannung +		U	Testeingang		PoE	Power over Ethernet
–	Versorgungsspannung 0 V		Ū	Testeingang invertiert			
~	Versorgungsspannung (Wechselspannung)		W	Triggereingang			
A	Schaltausgang Schließer	(NO)	O	Analogausgang			
Ā	Schaltausgang Öffner	(NC)	O–	Bezugsmasse/Analogausgang			Adernfarben nach DIN IEC 757
V	Verschmutzungs-/Fehlerausgang	(NO)	BZ	Blockabzug			
V̄	Verschmutzungs-/Fehlerausgang	(NC)	AMV	Ausgang Magnetventil/Motor		BK	Schwarz
E	Eingang analog oder digital		a	Ausgang Ventilsteuerung +		BN	Braun
T	Teacheingang		b	Ausgang Ventilsteuerung 0 V		RD	Rot
Z	Zeitverzögerung (Aktivierung)		SY	Synchronisation		OG	Orange
S	Schirm		E+	Empfängerleitung		YE	Gelb
RxD	Schnittstelle Empfangsleitung		S+	Sendeleitung		GN	Grün
TxD	Schnittstelle Sendeleitung		⏚	Erdung		BU	Blau
RDY	Bereit		SnR	Schaltabstandsreduzierung		VT	Violett
GND	Masse		Rx+/–	Ethernet Empfangsleitung		GY	Grau
CL	Takt		Tx+/–	Ethernet Sendeleitung		WH	Weiß
E/A	Eingang/Ausgang programmierbar		Bus	Schnittstellen-Bus A(+)/B(–)		PK	Rosa
	IO-Link		La	Sendelicht abschaltbar		GNYE	Grüngelb

Tabelle 1

Tastweite	300 mm	800 mm	1500 mm
Lichtfleckdurchmesser	6 mm	18 mm	30 mm

Bedienfeld

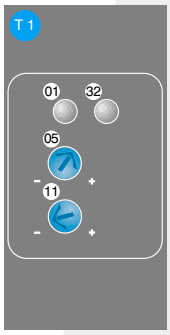

01 = Schaltzustandsanzeige
05 = Schaltabstandseinsteller
11 = Anzugs-/Abfallzeitverzögerungseinsteller
32 = Verschmutzungsmeldung/Fehleranzeige

Schaltabstandsabweichung

Typische Kennlinie, bezogen auf Kodak weiß 90 %

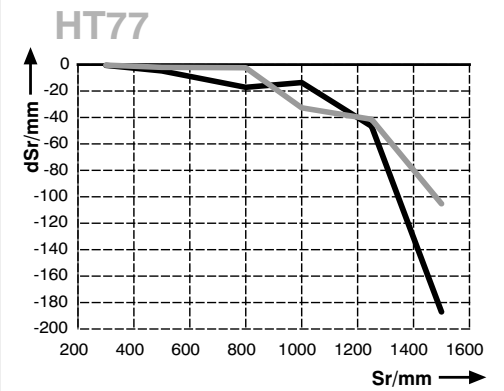

Sr = Schaltabstand
dSr = Schaltabstandsänderung
schwarz 6 %
grau 18 %

Technische Änderungen vorbehalten