Tasteggio diretto
per applicazioni di misura

HT66MGV80
Numero d'ordinazione

- **Luce infrarosso**
- **Possibilità di selezione BUONA / NON BUONA**
- **Principio di correzione a tre raggi**
- **Uscita digitale, analogica ed uscita errore**

Questi sensori sono dotati di uscita analogica e digitale. E' possibile regolare il punto di commutazione inferiore e superiore dell'uscita digitale, agendo sui due potenziometri. L'uscita digitale commuta quando l'oggetto si trova all'interno dei valori precedentemente impostati.

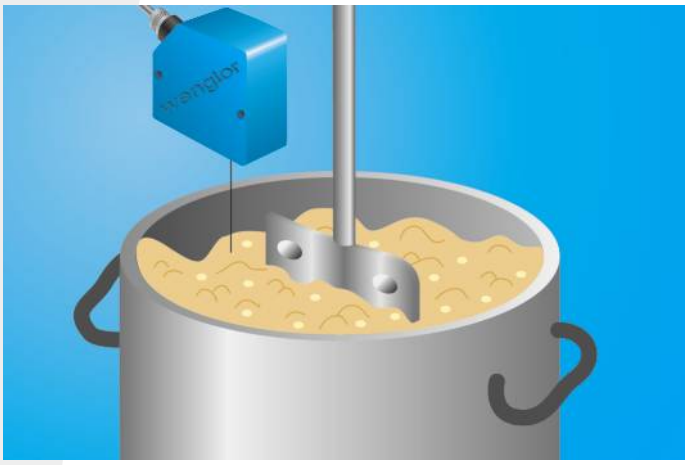

Dati tecnici

Dati ottici	
Campo di lavoro	350...850 mm
Distanza di misurazione	600 mm
Campo di misurazione	500 mm
Risoluzione	vedere tabella 1
Linearitá	1 %
Isteresi di commutazione	20 mm
Tipo di luce	Luce infrarosso
Lunghezza d'onda	880 nm
Vita media (Tu = +25 °C)	100000 h
Gruppo di rischio (EN 62471)	1
Livello luce ambiente	10000 Lux
Diametro punto luce	vedere tabella 1
Dati elettrici	
Tensione di alimentazione	18...30 V DC
Assorbimento corrente (Ub = 24 V)	< 50 mA
Frequenza limite	100 Hz
Tempo di risposta	5 ms
Deriva termica	200 µm/K
Fascia temperatura	-10...60 °C
Caduta di tensione uscita di commutazione	< 2,5 V
PNP/max. corrente di commutazione	200 mA
Caduta di tensione uscita errore	< 2,5 V
Corrente di commutazione uscita errore PNP	200 mA
Uscita analogica	0...10 V
Corrente in uscita	500 µA
Resistente al cortocircuito	sì
Protezione all'inversione di polarità	sì
Protezione al sovraccarico	sì
Classe di protezione	III
Dati meccanici	
Materiale custodia	Plastica
Grado di protezione	IP67
Tipo di connessione	M12 × 1; 8-pin
Uscita errore	●
PNP contatto aperto	●
Uscita analogica	●
Schema elettrico nr.	506
Pannello n.	T5
Nr. dei connettori idonea	80
Nr. della tecnica di fissaggio idonea	330

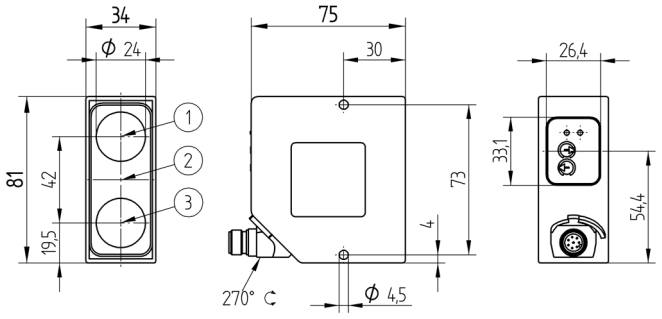

1 = Diodo ricevitore
2 = Diodo emettitore
3 = Diodo ricevitore
Indicazione di misura in mm (1 mm = 0.03937 pollici)

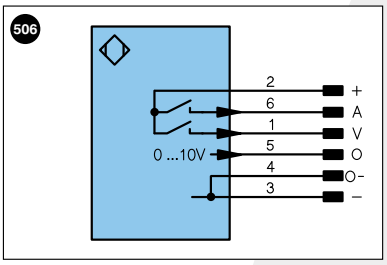

Indice

+	Alimentazione +		U	Ingresso test	PoE	Power over Ethernet
–	Alimentazione 0 V		Ū	Ingresso test inverso		
~	Alimentazione AC		W	Ingresso trigger		
A	Uscita	(NO)	O	Uscita analogica		
Ā	Uscita	(NC)	O–	Terra per uscita analogica		Colori cavi secondo DIN IEC 757
V	Antimbrattamento/errore	(NO)	BZ	Estrazione a blocchi		
V̄	Antimbrattamento/errore	(NC)	AMV	Valvola uscita	BK	Nero
E	Ingresso digitale/analogico		a	Valvola uscita +	BN	Marrone
T	Ingresso Teach		b	Valvola uscita 0 V	RD	Rosso
Z	Tempo di ritardo		SY	Sincronizzazione	OG	Arancione
S	Schermo		E+	Ricevitore-Linea	YE	Giallo
RxD	Interfaccia ricezione		S+	Emettitore-Linea	GN	Verde
TxD	Interfaccia emissione		⏚	Terra	BU	Bleu
RDY	Pronto		SnR	Riduzione della distanza di lavoro	VT	Viola
GND	Massa		Rx+/–	Ethernet ricezione	GY	Grigio
CL	Clock		Tx+/–	Ethernet emissione	WH	Bianco
E/A	Entrata/Uscita programmabile		Bus	Interfaccia-Bus A(+)/B(–)	PK	Rosa
	IO-Link		La	Luce emettitore disinseribile	GNYE	Verde Giallo

Tabella 1

Distanza di lavoro	350 mm	600 mm	850 mm
Diametro punto luce	6 mm	10 mm	20 mm
Risoluzione	0,3 mm	3 mm	8 mm

Prodotti aggiuntivi

Centralina di elaborazione per sensori analogici AW02

Pannello

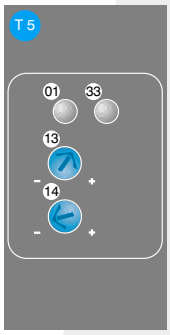

01 = Segnalazione dello stato di commutazione
13 = Potenziometro per regolazione della distanza di commutazione superiore
14 = Potenziometro per regolazione della distanza di commutazione inferiore
33 = Tensione di uscita analogica / segnale di errore

Differenza di misurazione

Curva caratteristica con carta Kodak bianca 90 %

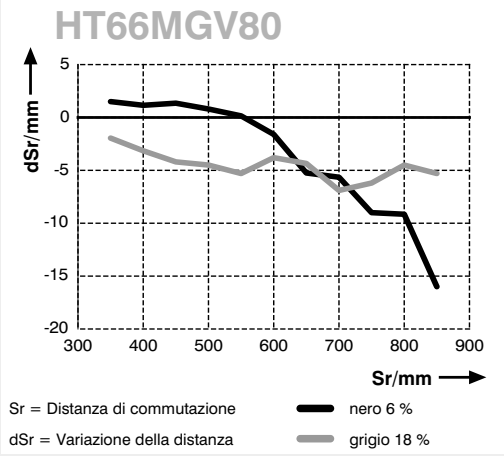

Con riserva di modifiche tecniche