Reflextaster
für Messaufgaben

HT66MGV80
Bestellnummer

- **Digital- und Analogausgang sowie Fehlerausgang**
- **Dreistrahlkorrekturprinzip**
- **GUT/SCHLECHT-Selektion möglich**
- **Infrarotlicht**

Diese Sensoren haben sowohl einen analogen als auch einen digitalen Ausgang. Mit zwei Potentiometern lässt sich der obere und untere Schaltpunkt des digitalen Ausgangs einstellen. Der digitale Ausgang schaltet ein, wenn sich ein Objekt innerhalb des so definierten Fensters befindet.

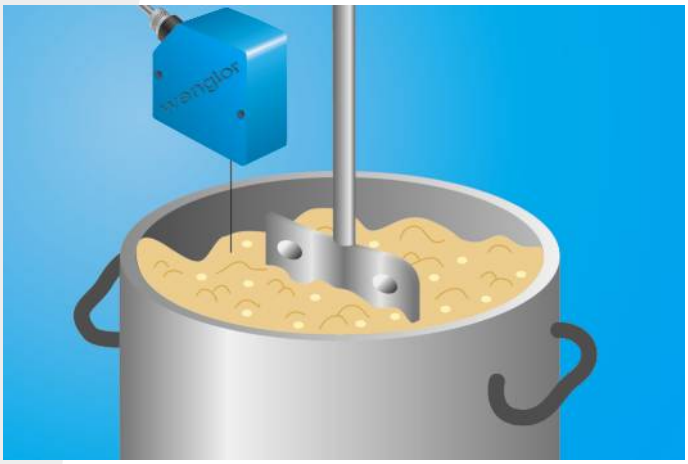

Technische Daten

Optische Daten	
Arbeitsbereich	350...850 mm
Messabstand	600 mm
Messbereich	500 mm
Auflösung	siehe Tabelle 1
Linearität	1 %
Schalthysterese	20 mm
Lichtart	Infrarot
Wellenlänge	880 nm
Lebensdauer (Tu = +25 °C)	100000 h
Risikogruppe (EN 62471)	1
max. zul. Fremdlicht	10000 Lux
Lichtfleckdurchmesser	siehe Tabelle 1
Elektrische Daten	
Versorgungsspannung	18...30 V DC
Stromaufnahme (Ub = 24 V)	< 50 mA
Grenzfrequenz	100 Hz
Ansprechzeit	5 ms
Temperaturdrift	200 µm/K
Temperaturbereich	-10...60 °C
Spannungsabfall Schaltausgang	< 2,5 V
Schaltstrom PNP Schaltausgang	200 mA
Spannungsabfall Fehlerausgang	< 2,5 V
Schaltstrom PNP Fehlerausgang	200 mA
Analogausgang	0...10 V
Ausgangsstrom Analogausgang	500 µA
kurzschlussfest	ja
verpolungssicher	ja
überlastsicher	ja
Schutzklasse	III
Mechanische Daten	
Gehäusematerial	Kunststoff
Schutzart	IP67
Anschlussart	M12 × 1; 8-polig
Fehlerausgang	●
PNP Schließer	●
Analogausgang	●
Anschlussbild-Nr.	506
Bedienfeld-Nr.	T5
passende Anschlusstechnik-Nr.	80
passende Befestigungstechnik-Nr.	330

ME 61 RoHS

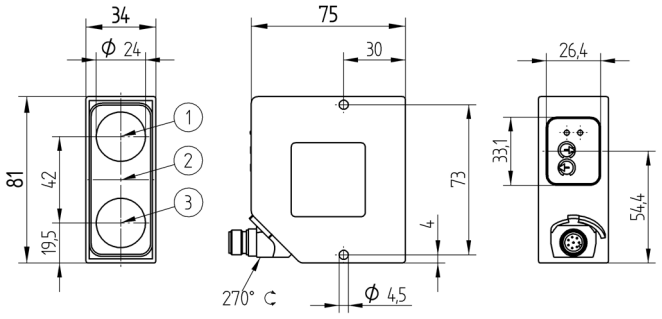

1 = Empfangsdiode
2 = Sendediode
3 = Empfangsdiode
Maßangaben in mm (1 mm = 0.03937 Inch)

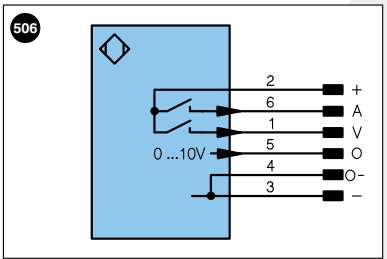

Symbolerklärung

+	Versorgungsspannung +		U	Testeingang		PoE	Power over Ethernet
–	Versorgungsspannung 0 V		Ū	Testeingang invertiert			
~	Versorgungsspannung (Wechselspannung)		W	Triggereingang			
A	Schaltausgang Schließer	(NO)	O	Analogausgang			
Ā	Schaltausgang Öffner	(NC)	O–	Bezugsmasse/Analogausgang			Adernfarben nach DIN IEC 757
V	Verschmutzungs-/Fehlerausgang	(NO)	BZ	Blockabzug			
V̄	Verschmutzungs-/Fehlerausgang	(NC)	AMV	Ausgang Magnetventil/Motor		BK	Schwarz
E	Eingang analog oder digital		a	Ausgang Ventilsteuerung +		BN	Braun
T	Teacheingang		b	Ausgang Ventilsteuerung 0 V		RD	Rot
Z	Zeitverzögerung (Aktivierung)		SY	Synchronisation		OG	Orange
S	Schirm		E+	Empfängerleitung		YE	Gelb
RxD	Schnittstelle Empfangsleitung		S+	Sendeleitung		GN	Grün
TxD	Schnittstelle Sendeleitung		⏚	Erdung		BU	Blau
RDY	Bereit		SnR	Schaltabstandsreduzierung		VT	Violett
GND	Masse		Rx+/–	Ethernet Empfangsleitung		GY	Grau
CL	Takt		Tx+/–	Ethernet Sendeleitung		WH	Weiß
E/A	Eingang/Ausgang programmierbar		Bus	Schnittstellen-Bus A(+)/B(–)		PK	Rosa
	IO-Link		La	Sendelicht abschaltbar		GNYE	Grüngelb

Tabelle 1

Arbeitsabstand	350 mm	600 mm	850 mm
Lichtfleckdurchmesser	6 mm	10 mm	20 mm
Auflösung	0,3 mm	3 mm	8 mm

Ergänzende Produkte

Analogauswertegerät AW02

Bedienfeld

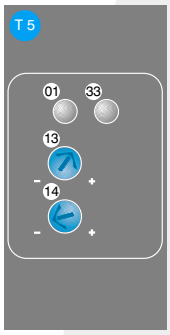

01 = Schaltzustandsanzeige
13 = Oberer Schaltabstandseinsteller
14 = Unterer Schaltabstandseinsteller
33 = Analoge Ausgangsspannungs-/Fehleranzeige

Messabweichung

Typische Kennlinie, bezogen auf Kodak weiß 90 %

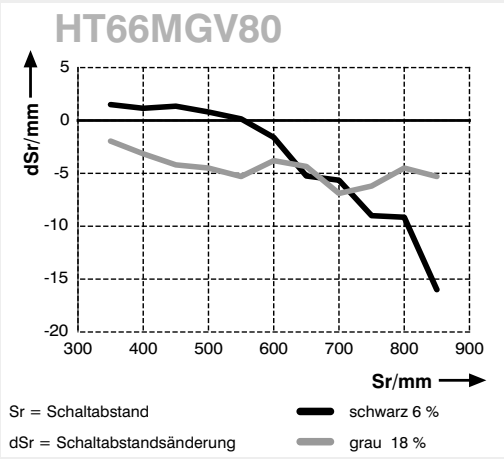

Technische Änderungen vorbehalten