Tasteggio diretto
con soppressione del fondo

HO08PA
Numero d'ordinazione

- **Ampio tasteggio**
- **Eccezionale soppressione della luce esterna**
- **Elevata frequenza di commutazione**
- **Uscita di commutazione regolabile**

Dati tecnici

Dati ottici	
Portata	80 mm
Campo di regolazione	25...80 mm
Isteresi di commutazione	vedere tabella 1
Tipo di luce	Luce rossa
Vita media (Tu = +25 °C)	100000 h
Livello luce ambiente	10000 Lux
Diametro punto luce	vedere tabella 1
Dati elettrici	
Tensione di alimentazione	10...30 V DC
Assorbimento corrente (Ub = 24 V)	< 40 mA
Frequenza di commutazione	1 kHz
Tempo di risposta	500 µs
Deriva termica	< 5 %
Fascia temperatura	-25...60 °C
Caduta di tensione uscita di commutazione	< 2,5 V
PNP/max. corrente di commutazione	200 mA
Resistente al cortocircuito	sì
Protezione all'inversione di polarità	sì
Protezione al sovraccarico	sì
Classe di protezione	III
Dati meccanici	
Materiale custodia	CuZn, nichelato
Completamente incapsulato	sì
Grado di protezione	IP67
Tipo di connessione	Cavo
Lunghezza cavo	2 m
PNP contatto chiuso/aperto antivalente	●
Schema elettrico nr.	201
Pannello n.	O 3
Nr. della tecnica di fissaggio idonea	170

Questi sensori sono in grado di riconoscere con estrema precisione oggetti davanti a qualsiasi fondo. Forme, colori, o caratteristiche superficiali dell'oggetto da riconoscere non influiscono praticamente sulla commutazione del sensore. I sensori non subiscono alcuna influenza neppure se i loro spot dovesse cadere nello stesso punto o essere indirizzati uno contro l'altro.

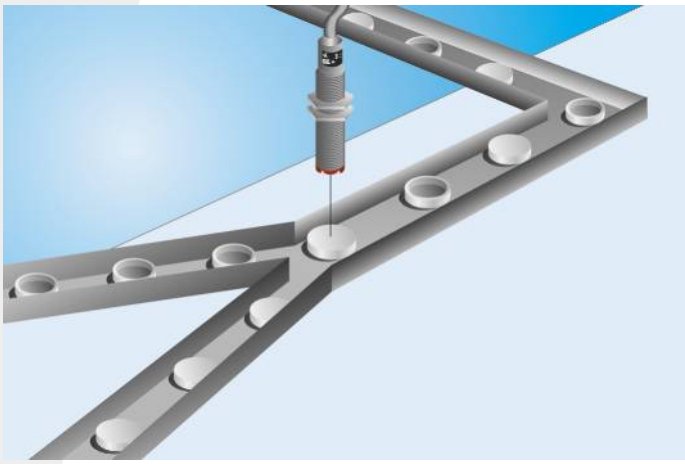

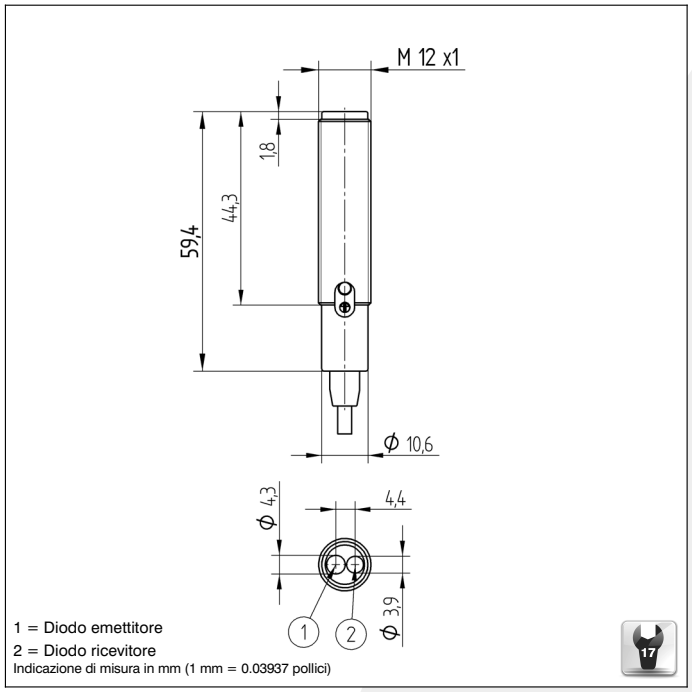

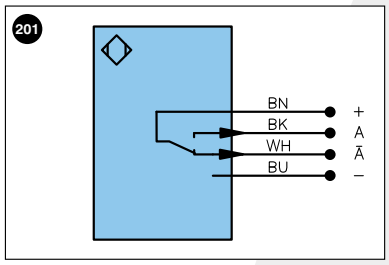

Indice

+	Alimentazione +	U	Ingresso test	PoE	Power over Ethernet
–	Alimentazione 0 V	Ū	Ingresso test inverso		
~	Alimentazione AC	W	Ingresso trigger		
A	Uscita (NO)	O	Uscita analogica		
Ā	Uscita (NC)	O–	Terra per uscita analogica		Colori cavi secondo DIN IEC 757
V	Antimbrattamento/errore (NO)	BZ	Estrazione a blocchi		
V̄	Antimbrattamento/errore (NC)	AMV	Valvola uscita	BK	Nero
E	Ingresso digitale/analogico	a	Valvola uscita +	BN	Marrone
T	Ingresso Teach	b	Valvola uscita 0 V	RD	Rosso
Z	Tempo di ritardo	SY	Sincronizzazione	OG	Arancione
S	Schermo	E+	Ricevitore-Linea	YE	Giallo
RxD	Interfaccia ricezione	S+	Emettitore-Linea	GN	Verde
TxD	Interfaccia emissione	⏚	Terra	BU	Bleu
RDY	Pronto	SnR	Riduzione della distanza di lavoro	VT	Viola
GND	Massa	Rx+/–	Ethernet ricezione	GY	Grigio
CL	Clock	Tx+/–	Ethernet emissione	WH	Bianco
E/A	Entrata/Uscita programmabile	Bus	Interfaccia-Bus A(+)/B(–)	PK	Rosa
	IO-Link	La	Luce emettitore disinseribile	GNYE	Verde Giallo

Tabella 1

Portata massima	40 mm	60 mm	80 mm
Diametro punto luce	3 mm	5 mm	7 mm
Isteresi di commutazione	< 2 mm	< 3 mm	< 8 mm

Differenza dalla distanza di lavoro

Curva caratteristica con carta Kodak bianca 90 %

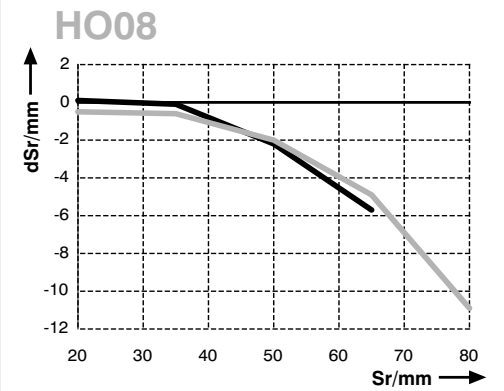

Sr = Distanza di commutazione — nero 6 %

dSr = Variazione della distanza — grigio 18 %

Pannello

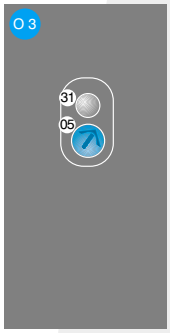

05 = Potenziometro

31 = Indicazione dello stato di commutazione / segnalazione di antimbrattamento / di cortocircuito

Con riserva di modifiche tecniche