Sensor réflex
para tareas de medición

HN24MGV-P24
Referencia

- **Gran rango de medición**
- **Luz roja**
- **Salida analógica: 0...10 V DC**
- **Salida de error**

Datos técnicos

Datos ópticos	
Rango de trabajo	55...155 mm
Distancia de medida	105 mm
Rango de medición	100 mm
Resolución	500 µm
Linealidad	1 %
Fuente de luz	Luz roja
Longitud de onda	660 nm
Tiempo de vida (Tu = +25 °C)	100000 h
Luz máxima de ambiente	10000 Lux
Diámetro de luz	3 mm
Datos eléctricos	
Tensión de alimentación	18...30 V DC
Consumo de corriente (Ub = 24 V)	< 40 mA
Frecuencia de corte-OFF	100 Hz
Tiempo de reacción	5 ms
Temperatura de desvio	50 µm/K
Rango de temperatura	-10...60 °C
PNP salida de error/Corriente conmutación	200 mA
Salida analógica	0...10 V
Salida analógica actual	500 µA
Protección cortocircuitos	sí
Protección cambio polaridad	sí
Categoría de protección	III
Datos mecánicos	
Carcasa	Plástico
Totalmente encapsulada	sí
Clase de protección	IP67
Conexión	Cable
Longitud del cable	6 m
Salida de error	●
Salida analógica	●
Nº Esquema de conexión	603
Nº Panel de control	N 2
Nº Montaje adecuado	350

Estos sensores están equipados con una salida analógica y así pueden ser utilizados para tareas de medición. La señal de salida es prácticamente independiente del color del objeto. La alta resolución y la gran variedad de la rangos de medición permiten el uso en aplicaciones innumerables.

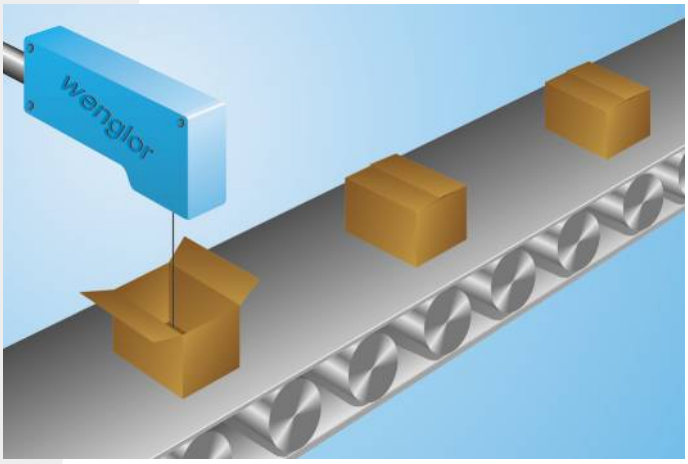

ME 61

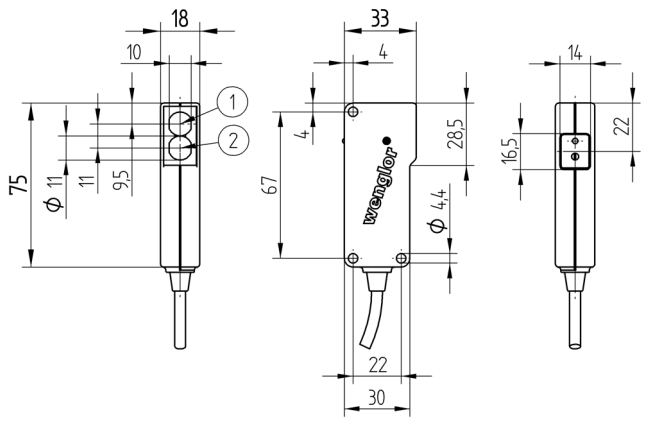

1 = Diodo emisor
2 = Diodo receptor
Todas las dimensiones en mm (1mm =0.03937 Inch)

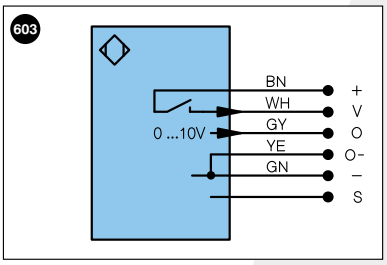

Aclaración de símbolos

+	Tensión de alimentación +	U	Test de entrada	PoE	Power over Ethernet
–	Tensión de alimentación 0 V	Ū	Test de entrada inverso		
~	Tensión de alimentación (tensión alterna)	W	Entrada activadora		
A	Salida de conmutación contacto de trabajo (NO)	O	Salida analógica		
Ā	Salida de conmutación contacto de reposo (NC)	O–	"Masa de referencia" salida analógica		Color de los conductores según DIN IEC 757
V	Salida contaminación/error (NO)	BZ	Salida en bloque		
V̄	Salida contaminación/error (NC)	AMV	Salida electroválvula/motor	BK	negro
E	Entrada (analógica o digital)	a	Salida control de válvula +	BN	marrón
T	Entrada de aprendizaje	b	Salida control de válvula 0 V	RD	rojo
Z	Retardo temporal (activación)	SY	Sincronización	OG	naranja
S	Apantallamiento	E+	Conductor del receptor	YE	amarillo
RxD	Receptor RS-232	S+	Conductor del emisor	GN	verde
TxD	Emisor RS-232	⏚	Puesta a tierra	BU	azul
RDY	Listo	SnR	Reducción distancia de conmutación	VT	violeta
GND	Cadencia	Rx+/–	Receptor Ethernet	GY	gris
CL	Ritmo	Tx+/–	Emisor Ethernet	WH	blanco
E/A	Entrada/Salida programable	Bus	Interfaz-Bus A(+)/B(–)	PK	rosa
	IO-Link	La	Luz emitida desconectable	GNYE	verde/amarillo

Productos Adicionales

Caperuza Antipolvo STAUBTUBUS-03
Carcasa protectora set ZSN-NN-02
Unidad de evaluación análogica AW02

Panel

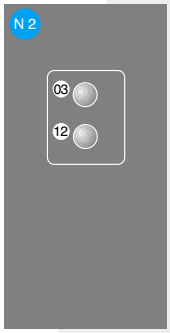

03 = Indicador de error
12 = Indicador de salida análogica

Rango de medición

Típica curva característica basada en blanco Kodac, 90 %

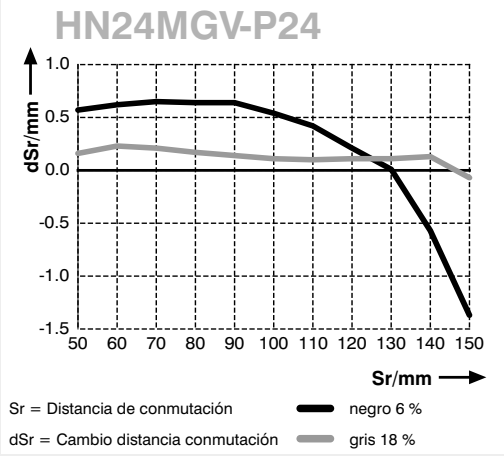

Las especificaciones son objeto de cambios sin notificar