Reflextaster
mit Hintergrundausblendung

HN22PA
Bestellnummer

- **hochgenaue Hintergrundausblendung**
- **Rotlicht**
- **Verschmutzungsausgang**

Technische Daten

Optische Daten	
Tastweite	200 mm
Einstellbereich	60...200 mm
Schalthysterese	< 5 %
Lichtart	Rotlicht
Lebensdauer (Tu = +25 °C)	100000 h
max. zul. Fremdlicht	10000 Lux
Lichtfleckdurchmesser	siehe Tabelle 1
Elektrische Daten	
Versorgungsspannung	10...30 V DC
Stromaufnahme (Ub = 24 V)	30 mA
Schaltfrequenz	1 kHz
Ansprechzeit	500 µs
Temperaturdrift	< 5 %
Temperaturbereich	-25...60 °C
Spannungsabfall Schaltausgang	< 2,5 V
Schaltstrom PNP Schaltausgang	200 mA
kurzschlussfest	ja
verpolungssicher	ja
überlastsicher	ja
Schutzklasse	III
Mechanische Daten	
Gehäusematerial	Kunststoff
Schutzart	IP67
Anschlussart	Kabel
Kabellänge	2 m
PNP Öffner, Schließer antivalent	●
Anschlussbild-Nr.	201
Bedienfeld-Nr.	N 3
passende Befestigungstechnik-Nr.	350

Diese Sensoren können besonders gut Objekte vor jedem Hintergrund erkennen. Form, Farbe und Oberflächenbeschaffenheit der Objekte haben nahezu keinen Einfluss auf das Schaltverhalten des Sensors.

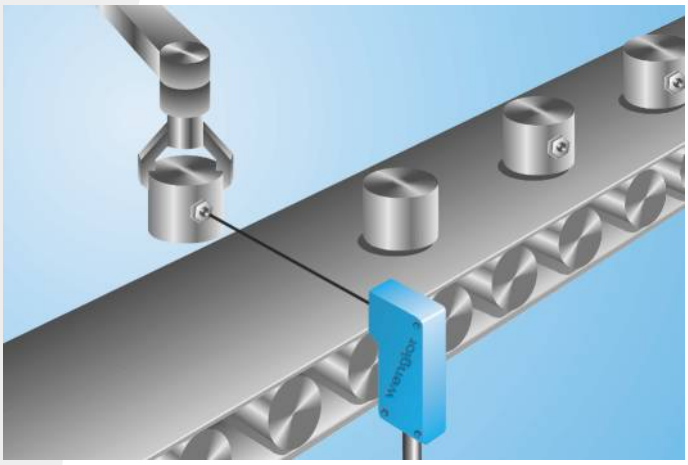

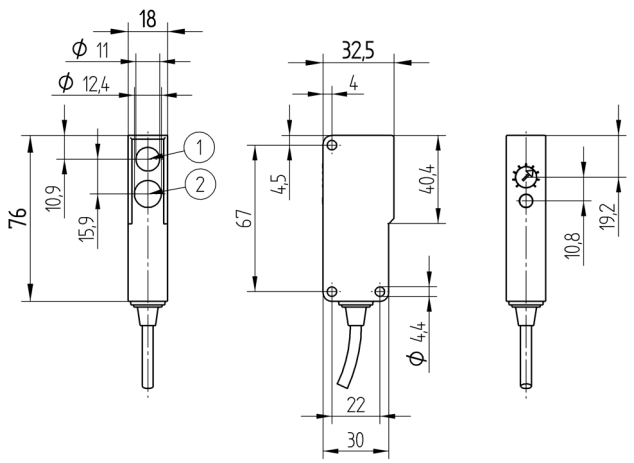

1 = Sendediode
2 = Empfangsdiode
Maßangaben in mm (1 mm = 0.03937 Inch)

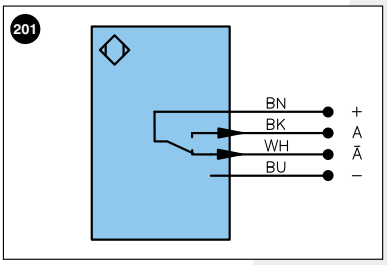

Symbolerklärung

+	Versorgungsspannung +	U	Testeingang	PoE	Power over Ethernet
–	Versorgungsspannung 0 V	Ū	Testeingang invertiert		
~	Versorgungsspannung (Wechselspannung)	W	Triggereingang		
A	Schaltausgang Schließer (NO)	O	Analogausgang		
Ā	Schaltausgang Öffner (NC)	O–	Bezugsmasse/Analogausgang		Adernfarben nach DIN IEC 757
V	Verschmutzungs-/Fehlerausgang (NO)	BZ	Blockabzug		
V̄	Verschmutzungs-/Fehlerausgang (NC)	AMV	Ausgang Magnetventil/Motor	BK	Schwarz
E	Eingang analog oder digital	a	Ausgang Ventilsteuerung +	BN	Braun
T	Teacheingang	b	Ausgang Ventilsteuerung 0 V	RD	Rot
Z	Zeitverzögerung (Aktivierung)	SY	Synchronisation	OG	Orange
S	Schirm	E+	Empfängerleitung	YE	Gelb
RxD	Schnittstelle Empfangsleitung	S+	Sendeleitung	GN	Grün
TxD	Schnittstelle Sendeleitung	⏚	Erdung	BU	Blau
RDY	Bereit	SnR	Schaltabstandsreduzierung	VT	Violett
GND	Masse	Rx+/–	Ethernet Empfangsleitung	GY	Grau
CL	Takt	Tx+/–	Ethernet Sendeleitung	WH	Weiß
E/A	Eingang/Ausgang programmierbar	Bus	Schnittstellen-Bus A(+)/B(–)	PK	Rosa
	IO-Link	La	Sendelicht abschaltbar	GNYE	Grüngelb

Tabelle 1

Tastweite	60 mm	150 mm	200 mm
Lichtfleckdurchmesser	8 mm	15 mm	20 mm

Ergänzende Produkte

Schutzgehäuse Set ZSN-NN-02
STAUBTUBUS-03

Bedienfeld

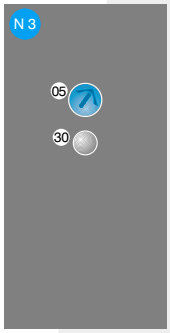

05 = Schaltabstandseinsteller
30 = Schaltzustandsanzeige/Verschmutzungsmeldung

Schaltabstandsabweichung

Typische Kennlinie, bezogen auf Kodak weiß 90 %

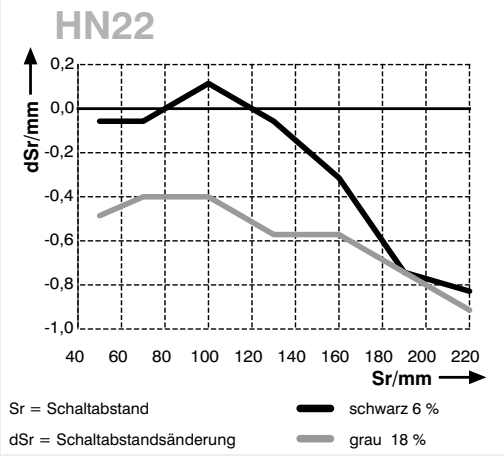

Technische Änderungen vorbehalten