Tasteggio diretto
con soppressione del fondo

HK12PA
Numero d'ordinazione

- **Forma miniaturizzata**
- **Luce rossa**
- **Potenziometro**
- **Soppressione del fondo elettronica**

Dati tecnici

Dati ottici	
Portata	120 mm
Campo di regolazione	18...120 mm
Isteresi di commutazione	< 10 %
Tipo di luce	Luce rossa
Vita media (Tu = +25 °C)	100000 h
Livello luce ambiente	10000 Lux
Diametro punto luce	vedere tabella 1
Dati elettrici	
Tensione di alimentazione	10...30 V DC
Assorbimento corrente (Ub = 24 V)	< 25 mA
Frequenza di commutazione	1300 Hz
Tempo di risposta	385 µs
Deriva termica	< 5 %
Fascia temperatura	-25...60 °C
Caduta di tensione uscita di commutazione	< 2,5 V
PNP/max. corrente di commutazione	100 mA
Resistente al cortocircuito	sì
Protezione all'inversione di polarità	sì
Protezione al sovraccarico	sì
Classe di protezione	III
Dati meccanici	
Tipo di regolazione	Potenziometro
Materiale custodia	Plastica
Completamente incapsulato	sì
Grado di protezione	IP67
Tipo di connessione	Cavo
Lunghezza cavo	2 m
PNP contatto chiuso/aperto antivalente	●
Schema elettrico nr.	201
Pannello n.	K 4
Nr. della tecnica di fissaggio idonea	400

Questi sensori sono in grado di riconoscere con estrema precisione oggetti davanti a qualsiasi fondo. Forme, colori, o caratteristiche superficiali dell'oggetto da riconoscere non influiscono praticamente sulla commutazione del sensore.

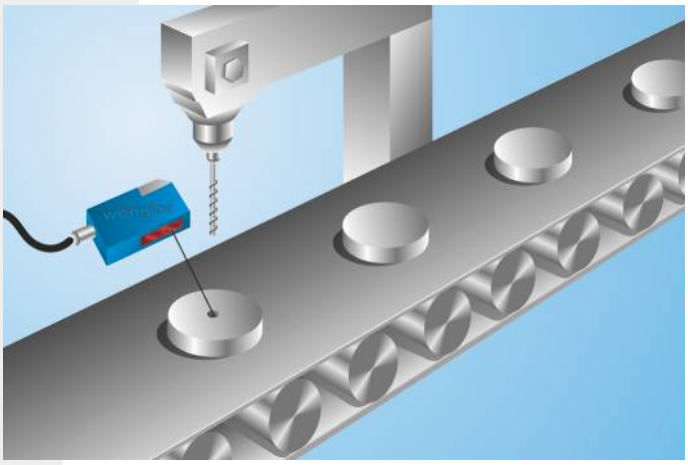

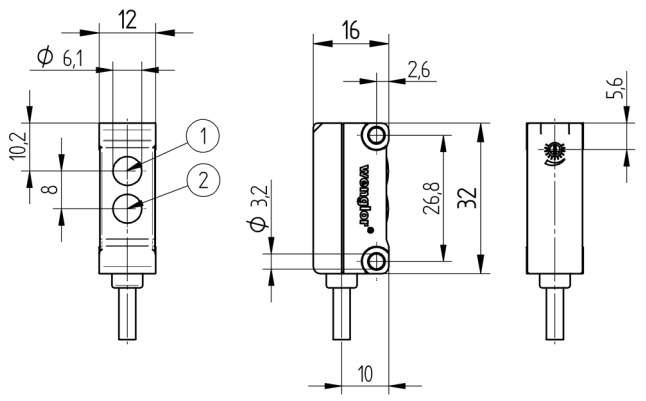

1 = Diodo emittore
2 = Diodo ricevitore
Indicazione di misura in mm (1 mm = 0.03937 pollici)

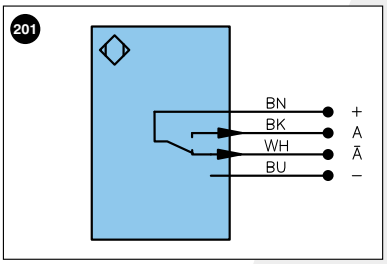

Indice

+	Alimentazione +		U	Ingresso test	PoE	Power over Ethernet
–	Alimentazione 0 V		Ū	Ingresso test inverso		
~	Alimentazione AC		W	Ingresso trigger		
A	Uscita	(NO)	O	Uscita analogica		
Ā	Uscita	(NC)	O–	Terra per uscita analogica		Colori cavi secondo DIN IEC 757
V	Antimbrattamento/errore	(NO)	BZ	Estrazione a blocchi		
V̄	Antimbrattamento/errore	(NC)	AMV	Valvola uscita	BK	Nero
E	Ingresso digitale/analogico		a	Valvola uscita +	BN	Marrone
T	Ingresso Teach		b	Valvola uscita 0 V	RD	Rosso
Z	Tempo di ritardo		SY	Sincronizzazione	OG	Arancione
S	Schermo		E+	Ricevitore-Linea	YE	Giallo
RxD	Interfaccia ricezione		S+	Emettitore-Linea	GN	Verde
TxD	Interfaccia emissione		⏚	Terra	BU	Bleu
RDY	Pronto		SnR	Riduzione della distanza di lavoro	VT	Viola
GND	Massa		Rx+/–	Ethernet ricezione	GY	Grigio
CL	Clock		Tx+/–	Ethernet emissione	WH	Bianco
E/A	Entrata/Uscita programmabile		Bus	Interfaccia-Bus A(+)/B(–)	PK	Rosa
	IO-Link		La	Luce emettitore disinseribile	GNYE	Verde Giallo

Tabella 1

Portata massima	30 mm	75 mm	120 mm
Diametro punto luce	4 mm	6 mm	10 mm

Differenza dalla distanza di lavoro

Curva caratteristica con carta Kodak bianca 90 %

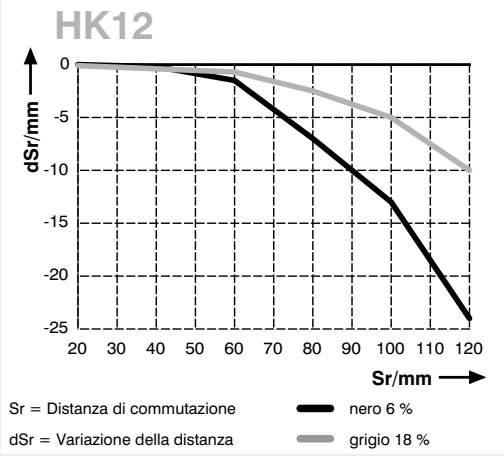

Pannello

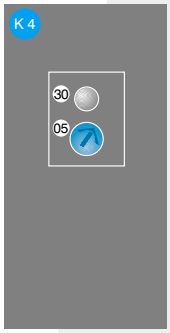

05 = Potenziometro
30 = Indicazione dello stato di commutazione/segnalazione di antimbrattamento

Con riserva di modifiche tecniche