Capteur réflex
à élimination d'arrière-plan

HK12NA
Référence

- **Boîtier miniature**
- **Distance de détection réglable**
- **Elimination d'arrière-plan électronique**
- **Lumière rouge**

Données techniques

Caractéristiques optiques	
Distance de travail	120 mm
Plage ajustable	18...120 mm
Hystérésis de commutation	< 10 %
Type de lumière	Lumière rouge
Durée de vie (Tu = +25 °C)	100000 h
Ambiance lumineuse max.	10000 Lux
Diamètre du spot lumineux	Voir tableau 1
Caractéristiques électroniques	
Tension d'alimentation	10...30 V DC
Consommation (Ub = 24 V)	< 25 mA
Fréquence de commutation	1300 Hz
Temps de réponse	385 µs
Dérive en température	< 5 %
Température d'utilisation	-25...60 °C
Chute de tension sortie de commutation	< 2,5 V
Courant commuté NPN sortie de commutation	100 mA
Protection contre les courts-circuits	oui
Protection contre les inversions de polarité	oui
Protection contre les surcharges	oui
Classe de protection	III
Caractéristiques mécaniques	
Mode de réglage	Potentiomètre
Matière du boîtier	Plastique
Electronique noyée	oui
Degré de protection	IP67
Mode de raccordement	Câble
Longueur de câble	2 m
NPN Ouverture/Fermeture antivalent	●
Schéma de raccordement N°	401
Panneau de commande N°	K 4
Fixation appropriée	400

Ces détecteurs peuvent particulièrement bien détecter des objets devant n'importe quel arrière-plan. La forme, la couleur ou la surface de l'objet à détecter n'ont pratiquement aucune influence sur le seuil de commutation du détecteur.

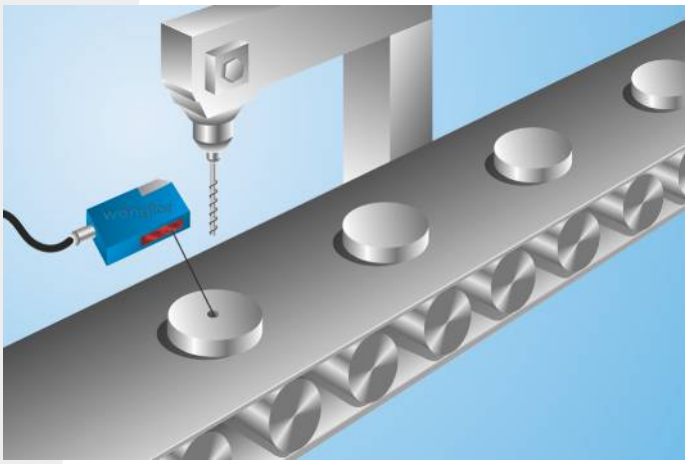

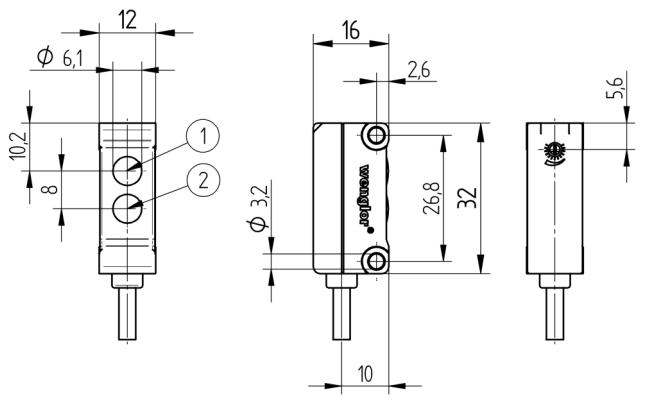

1 = Diode émettrice
2 = Diode réceptrice
Mesures en mm (1 mm = 0.03937 Inch)

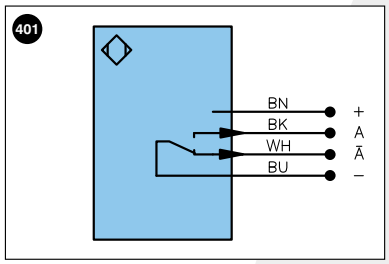

Légende

+	Tension d'alimentation +	U	Entrée test	PoE	Power over Ethernet
–	Tension d'alimentation 0 V	Ū	Entrée test inverse		
~	Tension d'alimentation (Tension alternative)	W	Entrée Trigger		
A	Sortie de commutation Fermeture (NO)	O	Sortie analogique		
Ā	Sortie de commutation Ouverture (NC)	O–	Masse pour sortie analogique		Couleurs des fils suivant norme DIN IEC 757
V	Sortie encrassement / Sortie défaut (NO)	BZ	Extraction par bloc	BK	noir
V̄	Sortie encrassement / Sortie défaut (NC)	AMV	Sortie de l'électrovanne	BN	brun
E	Entrée (analogique ou digitale)	a	Sortie commande électrovanne +	RD	rouge
T	Entrée apprentissage	b	Sortie commande électrovanne 0 V	OG	orange
Z	Temporisation (activation)	SY	Synchronisation	YE	jaune
S	Blindage	E+	Réception	GN	vert
RxD	Réception de données Interface	S+	Emission	BU	bleu
TxD	Émission de données Interface	⏚	Terre	VT	violet
RDY	Prêt	SnR	Réduction distance de commutation	GY	gris
GND	Masse	Rx+/–	Réception de données Ethernet	WH	blanc
CL	Cadence	Tx+/–	Émission de données Ethernet	PK	rose
E/A	Entrée/Sortie programmable	Bus	Interfaces-Bus A(+)/B(–)	GNYE	vert jaune
	IO-Link	La	Lumière émettrice désactivable		

Tableau 1

Distance de travail	30 mm	75 mm	120 mm
Diamètre du spot lumineux	4 mm	6 mm	10 mm

Divergence : Distance de détection

Caractéristique de mesure sur papier Kodak blanc 90 %

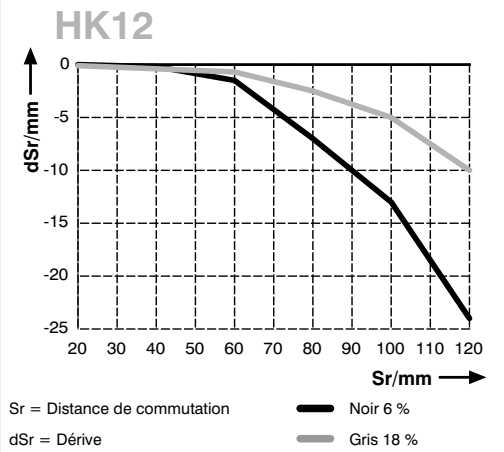

Panneau

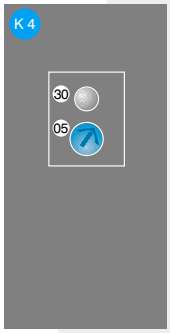

05 = Réglage de la distance
30 = Signalisation de commutation / Signalisation de l'encrassement

Informations techniques susceptibles d'être modifiées