Sensor réflex
con supresión de fondo

HD12NCT3
Referencia

- **Carcasa de acero inoxidable**
- **Luz roja**
- **RS-232 Interfaz**
- **Supresión de fondo electrónico**
- **Teach-in, teach-in externo**

Estos sensores son especialmente adecuados para el reconocimiento de objetos frente a cualquier fondo. El color, la forma y las características de la superficie del objeto no tienen prácticamente influencia en el funcionamiento de conmutación del sensor.

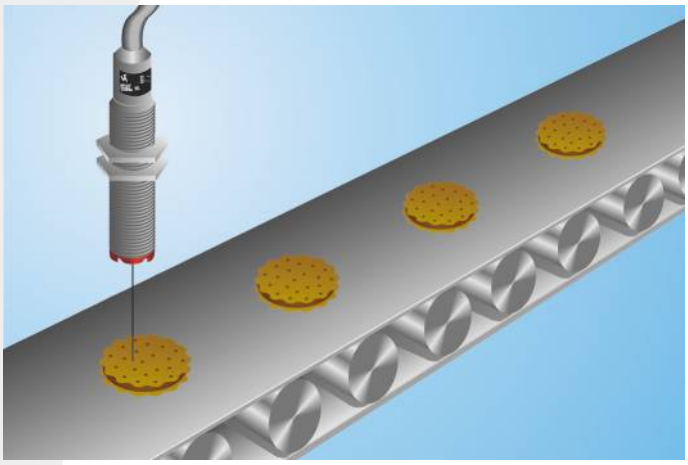

Datos técnicos

Datos ópticos	
Alcance	120 mm
Distancia de Ajuste	35...120 mm
Histéresis de conmutación	< 5 %
Fuente de luz	Luz roja
Tiempo de vida (Tu = +25 °C)	100000 h
Luz máxima de ambiente	10000 Lux
Diámetro de luz	Ver tabla 1
Datos eléctricos	
Tensión de alimentación	10...30 V DC
Consumo de corriente (Ub = 24 V)	< 30 mA
Frecuencia de conmutación	750 Hz
Tiempo de reacción	667 µs
Retraso ON-/OFF (RS-232)	0...5 s
Temperatura de desvio	< 5 %
Rango de temperatura	-25...60 °C
Caída de tension salida de conmutación	< 2,5 V
NPN salida conmutación/Corriente conmutación	100 mA
Protección cortocircuitos	sí
Protección cambio polaridad	sí
Protección de sobrecarga	sí
Modo Teach	HT,VT
Categoría de protección	III
Datos mecánicos	
Ajustes	Teach-in
Carcasa	Acero inox
Totalmente encapsulada	sí
Clase de protección	IP67
Conexión	M12 × 1; 4-pins
NPN NO/NC conmutable	●
RS-232 con Caja adaptable	●
Nº Esquema de conexión	352
Nº Panel de control	D 7
Nº Conector adecuado	2
Nº Montaje adecuado	150 160

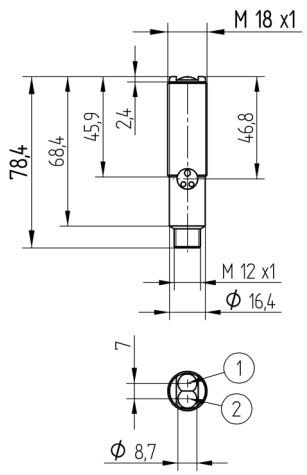

1 = Diodo emisor
2 = Diodo receptor
Todas las dimensiones en mm (1mm =0.03937 Inch)

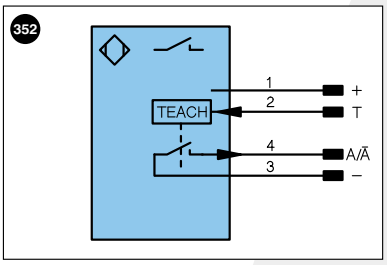

Aclaración de símbolos

+	Tensión de alimentación +	U	Test de entrada	PoE	Power over Ethernet
–	Tensión de alimentación 0 V	Ū	Test de entrada inverso		
~	Tensión de alimentación (tensión alterna)	W	Entrada activadora		
A	Salida de conmutación contacto de trabajo (NO)	O	Salida analógica		
Ā	Salida de conmutación contacto de reposo (NC)	O–	"Masa de referencia" salida analógica		Color de los conductores según DIN IEC 757
V	Salida contaminación/error (NO)	BZ	Salida en bloque		
V̄	Salida contaminación/error (NC)	AMV	Salida electroválvula/motor	BK	negro
E	Entrada (analógica o digital)	a	Salida control de válvula +	BN	marrón
T	Entrada de aprendizaje	b	Salida control de válvula 0 V	RD	rojo
Z	Retardo temporal (activación)	SY	Sincronización	OG	naranja
S	Apantallamiento	E+	Conductor del receptor	YE	amarillo
RxD	Receptor RS-232	S+	Conductor del emisor	GN	verde
TxD	Emisor RS-232	⏚	Puesta a tierra	BU	azul
RDY	Listo	SnR	Reducción distancia de conmutación	VT	violeta
GND	Cadencia	Rx+/–	Receptor Ethernet	GY	gris
CL	Ritmo	Tx+/–	Emisor Ethernet	WH	blanco
E/A	Entrada/Salida programable	Bus	Interfaz-Bus A(+)/B(–)	PK	rosa
	IO-Link	La	Luz emitida desconectable	GNYE	verde/amarillo

Tabla 1

Alcance de detección	60 mm	120 mm
Diámetro de luz	2 mm	4 mm

Productos Adicionales

Caja adaptable A232
Caperuza Antipolvo STAUBTUBUS-01

Panel

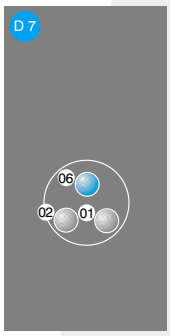

01 = Indicador de estado de conmutación
02 = Advertencia de contaminación
06 = Boton Teach

Desviacion distancia conmutación

Típica curva característica basada en blanco Kodac, 90 %

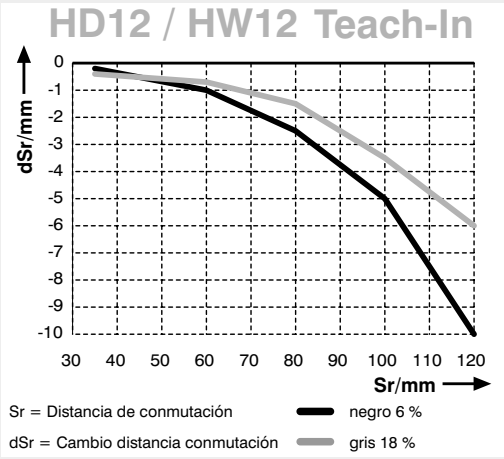

Las especificaciones son objeto de cambios sin notificar