Capteur réflex
à élimination d'arrière-plan

HD11PA3
Référence

- **Boîtier inox**
- **Distance de détection ajustable**
- **Elimination d'arrière-plan électronique**
- **Lumière rouge**

Données techniques

Caractéristiques optiques	
Distance de travail	120 mm
Plage ajustable	35...120 mm
Hystérésis de commutation	< 5 %
Type de lumière	Lumière rouge
Durée de vie (Tu = +25 °C)	100000 h
Ambiance lumineuse max.	10000 Lux
Diamètre du spot lumineux	Voir tableau 1
Caractéristiques électroniques	
Tension d'alimentation	10...30 V DC
Consommation (Ub = 24 V)	< 30 mA
Fréquence de commutation	600 Hz
Temps de réponse	833 µs
Dérive en température	< 5 %
Température d'utilisation	-25...60 °C
Chute de tension sortie de commutation	< 2,5 V
Courant commuté PNP sortie de commutation	200 mA
Protection contre les courts-circuits	oui
Protection contre les inversions de polarité	oui
Protection contre les surcharges	oui
Classe de protection	III
Caractéristiques mécaniques	
Matière du boîtier	Inox
Electronique noyée	oui
Degré de protection	IP67
Mode de raccordement	M12 × 1; 4-pôles
PNP Ouverture/Fermeture antivalent	●
Schéma de raccordement N°	101
Panneau de commande N°	D 6
Référence connectique appropriée	2
Fixation appropriée	150 160

Ces détecteurs peuvent particulièrement bien détecter des objets devant n'importe quel arrière-plan. La forme, la couleur ou la surface de l'objet à détecter n'ont pratiquement aucune influence sur le seuil de commutation du détecteur.

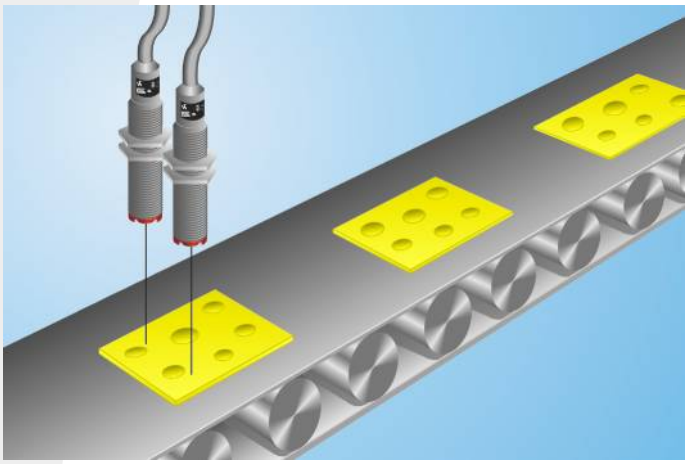

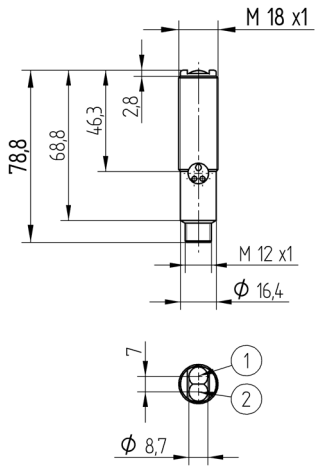

1 = Diode émettrice
2 = Diode réceptrice
Mesures en mm (1 mm = 0.03937 Inch)

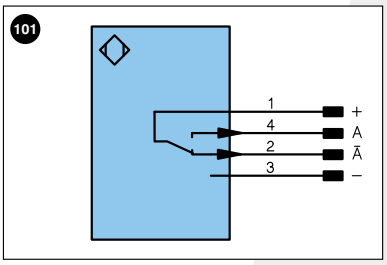

Légende

+	Tension d'alimentation +	U	Entrée test	PoE	Power over Ethernet
–	Tension d'alimentation 0 V	Ū	Entrée test inverse		
~	Tension d'alimentation (Tension alternative)	W	Entrée Trigger		
A	Sortie de commutation Fermeture (NO)	O	Sortie analogique		
Ā	Sortie de commutation Ouverture (NC)	O–	Masse pour sortie analogique		Couleurs des fils suivant norme DIN IEC 757
V	Sortie encrassement / Sortie défaut (NO)	BZ	Extraction par bloc		
V̄	Sortie encrassement / Sortie défaut (NC)	AMV	Sortie de l'électrovanne	BK	noir
E	Entrée (analogique ou digitale)	a	Sortie commande électrovanne +	BN	brun
T	Entrée apprentissage	b	Sortie commande électrovanne 0 V	RD	rouge
Z	Temporisation (activation)	SY	Synchronisation	OG	orange
S	Blindage	E+	Réception	YE	jaune
RxD	Réception de données Interface	S+	Emission	GN	vert
TxD	Émission de données Interface	⏚	Terre	BU	bleu
RDY	Prêt	SnR	Réduction distance de commutation	VT	violet
GND	Masse	Rx+/–	Réception de données Ethernet	GY	gris
CL	Cadence	Tx+/–	Émission de données Ethernet	WH	blanc
E/A	Entrée/Sortie programmable	Bus	Interfaces-Bus A(+)/B(–)	PK	rose
	IO-Link	La	Lumière émettrice désactivable	GNYE	vert jaune

Tableau 1

Distance de travail	60 mm	120 mm
Diamètre du spot lumineux	2,5 mm	5 mm

Produits complémentaires

Embout anti-encrassement STAUBTUBUS-01

Panneau

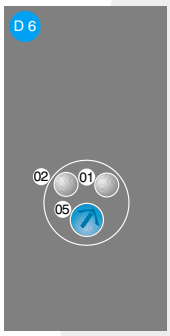

01 = Signalisation de l'état de commutation
02 = Signalisation de l'encrassement
05 = Réglage de la distance

Divergence : Distance de détection

Caractéristique de mesure sur papier Kodak blanc 90 %

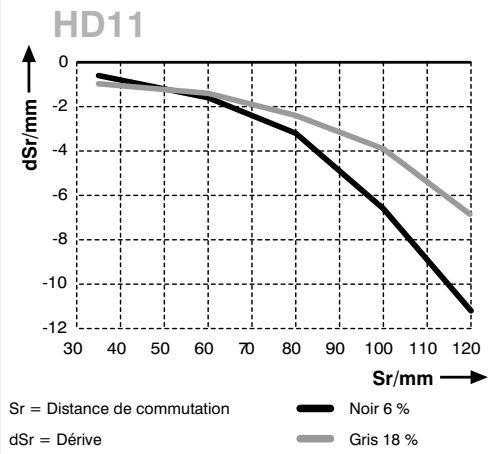

Informations techniques susceptibles d'être modifiées