Unité de traitement
pour capteur couleur FD

wenglor®

FN04
Référence

- **4 couleurs sélectionnables**
- **Apprentissage local**
- **Sensibilité des couleurs réglable**
- **Trigger et apprentissage externes**

Données techniques

Caractéristiques électroniques	
Tension d'alimentation	20...30 V DC
Consommation avec lampe halogène	< 1 A
Consommation sans lampe halogène	< 100 mA
Fréquence de commutation	1 kHz
Temps de réponse avec 1 canal couleur	500 µs
Temps de réponse avec 2 canaux couleur	600 µs
Temps de réponse avec 3 canaux couleur	900 µs
Temps de réponse avec 4 canaux couleur	1400 µs
Tension de sortie lampe	6 V DC
Courant de charge Tension de sortie Lampe	2 A
Tension de sortie détecteur	20...30 V DC
Courant de charge Tension de sortie Détecteur	50 mA
Température d'utilisation	0...50 °C
Sorties couleur	4
Courant commuté sortie couleur	400 mA
Sortie défaut	1
Courant commuté PNP sortie défaut	400 mA
Protection contre les courts-circuits	oui
Protection contre les inversions de polarité	oui
Entrées analogiques	3
Entrée analogique	0...10 V
Caractéristiques mécaniques	
Matière du boîtier	Aluminium
Degré de protection	IP65
Mode de raccordement	PG 9
Sortie défaut	●
PNP Fermeture	●
Panneau de commande N°	FN4

Connectée au FD01, cette unité de traitement peut traiter jusqu'à 4 couleurs différentes. Un montage en parallèle de plusieurs unités de traitement est également possible.

CE ME 61 RoHS c UL us LISTED

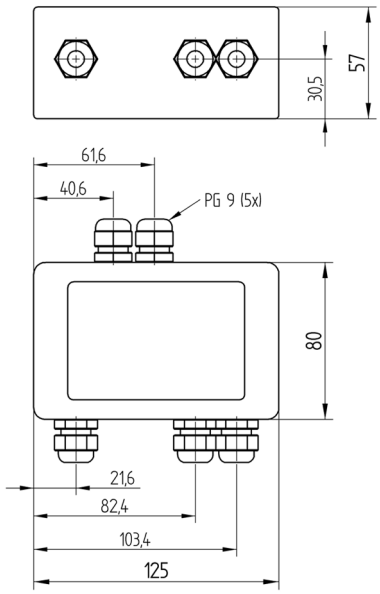

Mesures en mm (1 mm = 0.03937 Inch)

Panneau

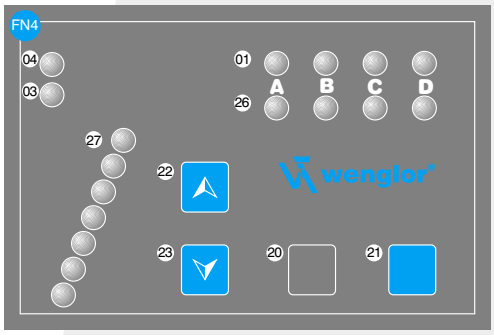

01 = Signalisation de l'état de commutation
03 = Signalisation de la sortie défaut
04 = Signalisation de fonctionnement
20 = Touche ENTREE
21 = Touche MODE
22 = Flèche vers le haut
23 = Flèche vers le bas
26 = Signalisation du canal de couleur
27 = Signalisation de la largeur de fenêtre

Informations techniques succeptibles d'être modifiées