Aparato de selección de color
para sensores de color FD

wenglor®

FN04
Referencia

- **Cualquier de los cuatro colores puede ser seleccionado**
- **Sensibilidad de color ajustable**
- **Teach-in**
- **Teach-in externo / Trigger externo**

Datos técnicos

Datos eléctricos	
Tensión de alimentación	20...30 V DC
Toma de corriente con bombilla alogena	< 1 A
Toma de corriente sin bombilla alogena	< 100 mA
Frecuencia de conmutación	1 kHz
Tiempo de reacción con 1 canal de color	500 µs
Tiempo de reacción con 2 canales de color	600 µs
Tiempo de reacción con 3 canales de color	900 µs
Tiempo de reacción con 4 canales de color	1400 µs
Fuente de luz del voltage de salida	6 V DC
Carga de la salida de tensión fuente de luz	2 A
Tensión de salida	20...30 V DC
Intensidad de la carga en la salida del sensor	50 mA
Rango de temperatura	0...50 °C
Número de salida de color	4
PNP salida de color / Conmutación actual	400 mA
Número de salida de error	1
PNP salida de error/Corriente conmutación	400 mA
Protección cortocircuitos	sí
Protección cambio polaridad	sí
Número de entrada analógica	3
Entrada analógica	0...10 V
Datos mecánicos	
Carcasa	Aluminio
Clase de protección	IP65
Conexión	PG 9
Salida de error	●
PNP NO	●
Nº Panel de control	FN4

En combinación con el FD01 para cuatro colores que pueden ser seleccionados con esta unidad de evaluación. Varias unidades de evaluación pueden ser conectados en paralelo .

CE ME 61 RoHS c UL us LISTED

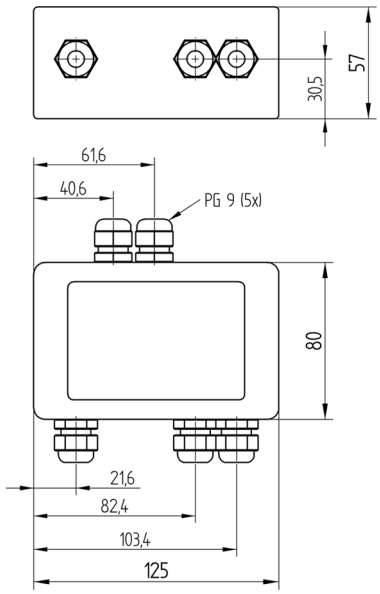

Todas las dimensiones en mm (1mm =0.03937 Inch)

Panel

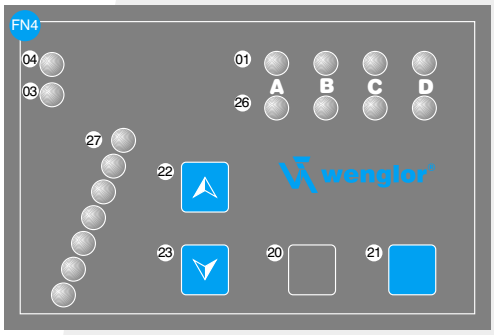

01 = Indicador de estado de conmutación
03 = Indicador de error
04 = Indicador de función
20 = Botón de entrada
21 = Modo del boton
22 = Up botón
23 = El botón de abajo
26 = Canal indicador de color
27 = Indicador de ventana ancha

Las especificaciones son objeto de cambios sin notificar