Lettore
1D/2D

FIS-6800-0211G-01
Numero d'ordinazione

LASER

- **Funzione automatica tramite tasto**
- **Funzione di diagnosi**
- **Illuminazione integrata tramite LED**
- **Ricostruzione codici integrata**

Questi scanner per codici 2D si prestano soprattutto per scansioni omnidirezionali di codici 1D e 2D.
E' possibile leggere i seguenti codici:
Codici 1D: Code 39, Code 93, Code 128, UPC/EAN, BC412,I2 of 5, Codabar, Postal Codes
Codici 2D: Data Matrix (ECC 0-200), PDF417, Micro PDF417, QR Code, Micro QR Code, Aztec Code, GS1 Databar.
Ulteriori codici a richiesta.

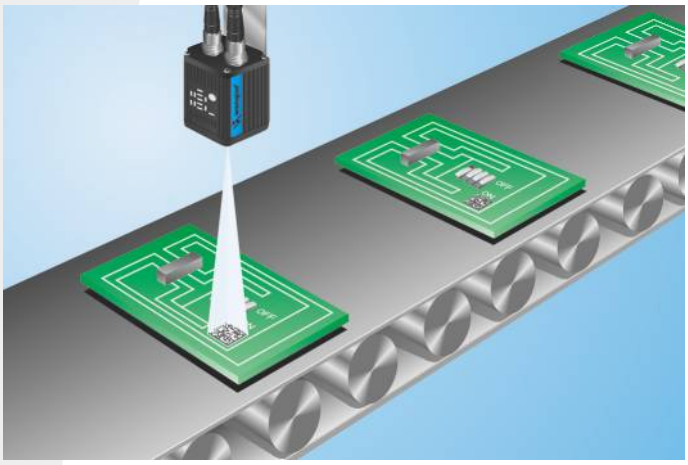

Dati tecnici

Dati ottici	
30° Ottica	sì
Campo di lettura	> 25 mm
Risoluzione	752 × 480 Pixel
Tipo di luce	Luce rossa
Lunghezza d'onda	626 nm
Vita media (Tu = +25 °C)	40000 h
Classe laser (EN 60825-1)	1
Livello luce ambiente	4840 Lux
Risoluzione min.	0,127 mm
Codice a barre contrasto etichette	> 20 %
Dati elettrici	
Tensione di alimentazione	5...28 V DC
Assorbimento corrente (Ub = 24 V)	270 mA
Scan rate	60 scan/sec
Ritardo di dis-/eccitazione (RS-232)	0...2,55 s
Fascia temperatura	0...50 °C
Uscita di commutazione	Accoppiatore ottico
Numero uscite di commutazione	3
Max. corrente di commutazione	100 mA
Protezione all'inversione di polarità	sì
Possibilità stazioni	Daisy Chain, Multidrop
Interfaccia	RS-232/422/485
Velocità di trasmissione	< 115200 Bd
Ingresso trigger	Accoppiatore ottico
Ingresso segnale	Accoppiatore ottico
Numero di segnali in ingresso	3
Segnale acustico	sì
Dati meccanici	
Materiale custodia	Metallo
Peso	280 g
Grado di protezione	IP65
Tipo di connessione	M12 × 1; 12-pin
PNP contatto chiuso/aperto commutabile	●
NPN contatto chiuso/aperto commutabile	●
Tabella dei collegamenti n.	49
Pannello n.	Fi2
Nr. dei connettori idonea	12 13
Nr. della tecnica di fissaggio idonea	440

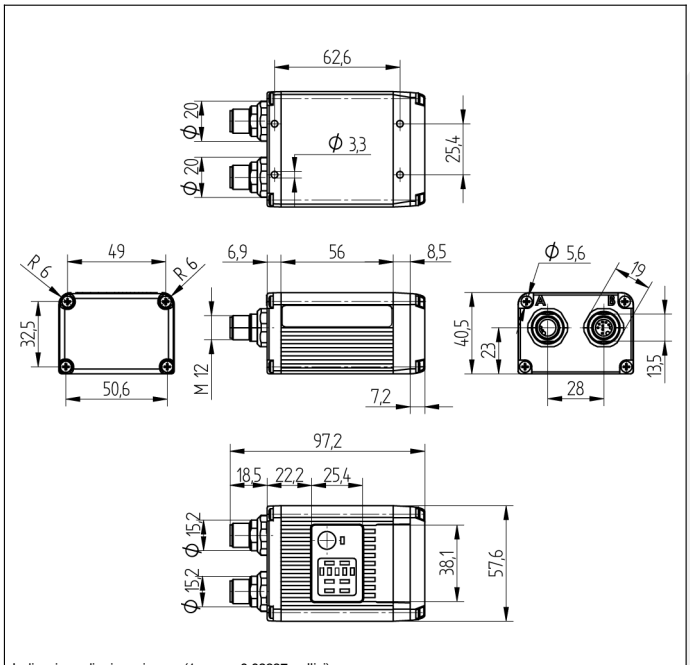

Indicazione di misura in mm (1 mm = 0.03937 pollici)

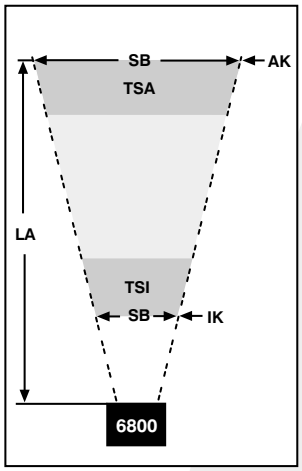

Risoluzione min.		Max. Campo visivo		Campo di lettura		Precisione di profondità
1D	2D	IK	AK	TSI	TSA	
15°						
0,08 mm	0,13 mm	13×8 mm	46×29 mm	5 mm	20 mm	25 mm a 152 mm
0,19 mm	0,25 mm	13×8 mm	89×56 mm	20 mm	64 mm	25 mm a 356 mm
0,38 mm	0,51 mm	13×8 mm	191×121 mm	38 mm	229 mm	51 mm a 737 mm
0,89 mm	1,27 mm	26×16 mm	394×251 mm	178 mm	1270 mm	76 mm a 1524 mm
30°						
0,08 mm	0,13 mm	21×13 mm	46×29 mm	10 mm	20 mm	25 mm a 76 mm
0,19 mm	0,25 mm	21×13 mm	89×56 mm	20 mm	46 mm	25 mm a 165 mm
0,38 mm	0,51 mm	21×13 mm	211×134 mm	51 mm	216 mm	25 mm a 406 mm
0,89 mm	1,27 mm	33×21 mm	417×266 mm	76 mm	546 mm	51 mm a 813 mm
45°						
0,19 mm	0,25 mm	33×21 mm	104×66 mm	38 mm	51 mm	25 mm a 127 mm
0,38 mm	0,51 mm	33×21 mm	191×121 mm	51 mm	152 mm	25 mm a 241 mm
0,89 mm	1,27 mm	33×21 mm	465×296 mm	97 mm	483 mm	25 mm a 597 mm

IK = Angolo interno AK = Angolo esterno TSA = Profondità di campo AK TSI = Profondità di campo IK LA = Campo di lettura SB = Ampiezza di lettura

Pannello

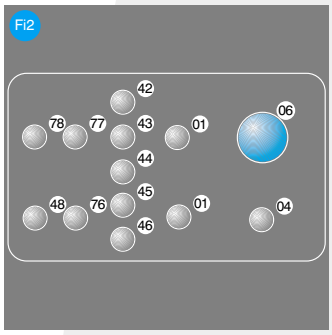

01 = Segnalazione dello stato di commutazione
04 = Indicazione della funzione
06 = Tasto Teach
42 = Livello di lettura 100 % / Lettura buona
43 = Livello di lettura 80 %
44 = Livello di lettura 60 %
45 = Livello di lettura 40 %
46 = Livello di lettura 20 %
48 = Stato stazione
76 = Network Tx attivo
77 = Network Rx attivo
78 = Module status

Prodotti aggiuntivi

Alimentatore NT10
Box di collegamento ZAA12NN01

Con riserva di modifiche tecniche