Lecteur
1D / 2D

FIS-6800-0211G-01
Référence

LASER
Données techniques

Caractéristiques optiques	
30° Optique	oui
Distance de lecture	> 25 mm
Résolution	752 × 480 Pixel
Type de lumière	Lumière rouge
Longueur d'onde	626 nm
Durée de vie (Tu = +25 °C)	40000 h
Classe laser (EN 60825-1)	1
Ambiance lumineuse max.	4840 Lux
Résolution minimale	0,127 mm
Contraste d'impression du code-barre	> 20 %
Caractéristiques électroniques	
Tension d'alimentation	5...28 V DC
Consommation (Ub = 24 V)	270 mA
Fréquence de lecture	60 scans/s
Temporisation à l'appel/retombée (RS-232)	0...2,55 s
Température d'utilisation	0...50 °C
Sortie de commutation	Optocoupleur
Sortie de commutation	3
Courant commuté sortie de commutation	100 mA
Protection contre les inversions de polarité	oui
Possibilités de liaison réseau	Daisy Chain, Multidrop
Interface	RS-232/422/485
Vitesse de transmission	< 115200 Bd
Entrée trigger	Optocoupleur
Entrée signal	Optocoupleur
Nombre d'entrées signal	3
Signalisation accoustique	oui
Caractéristiques mécaniques	
Matière du boîtier	Métal
Poids	280 g
Degré de protection	IP65
Mode de raccordement	M12 × 1; 12-pôles
PNP Ouverture/Fermeture commutable	●
NPN Ouverture/Fermeture commutable	●
Tableau de raccordement N°	49
Panneau de commande N°	Fi2
Référence connectique appropriée	12 13
Fixation appropriée	440

- **Eclairage de la cible par LED intégrées**
- **Fonction apprentissage**
- **Fonctions de diagnostique**
- **Reconstruction de code intégrée**

Les lecteurs de codes barres 2D permettent de scanner des codes 2D mais également des codes 1D dans toutes les directions.
Les codes suivants sont reconnaissables :
Codes 1D : Code 39, Code 93, Code 128, UPC/EAN, BC412,I2 of 5, Codabar, Postal Codes
Codes 2D : Data Matrix (ECC 0-200), PDF417, Micro PDF417, QR Code, Micro QR Code, Aztec Code, GS1 Databar.
Autres codes sur demande.

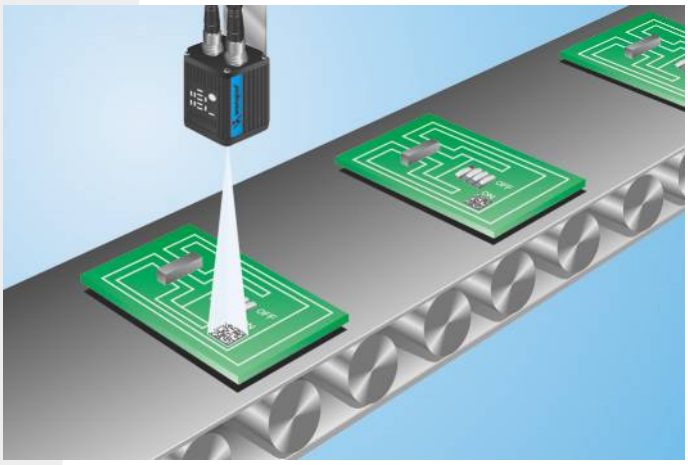

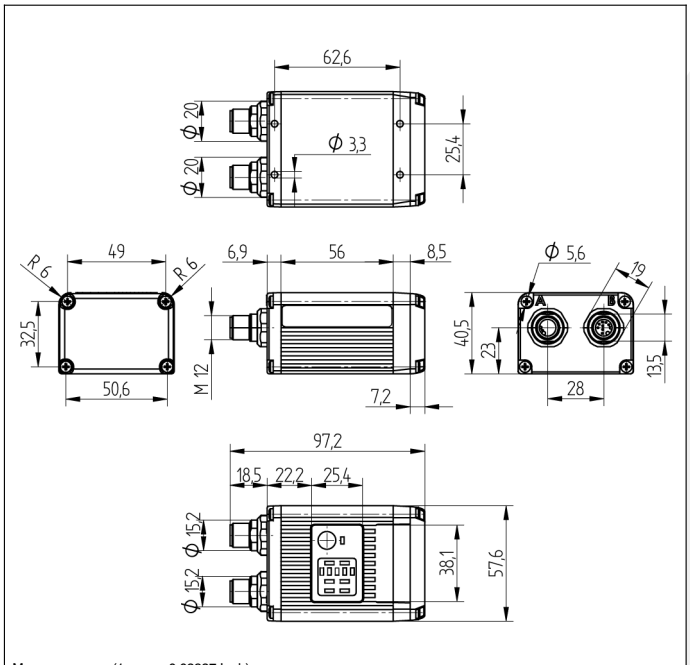

Mesures en mm (1 mm = 0.03937 Inch)

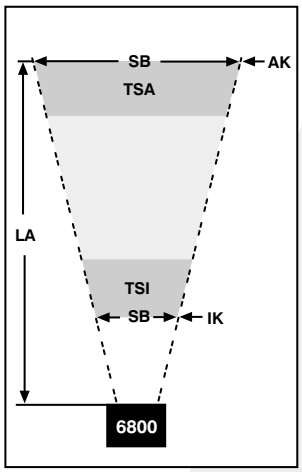

Résolution minimale		Champ de vision maximale		Profondeur du champ		Distance de lecture
1D	2D	IK	AK	TSI	TSA	
15°						
0,08 mm	0,13 mm	13×8 mm	46×29 mm	5 mm	20 mm	25 mm à 152 mm
0,19 mm	0,25 mm	13×8 mm	89×56 mm	20 mm	64 mm	25 mm à 356 mm
0,38 mm	0,51 mm	13×8 mm	191×121 mm	38 mm	229 mm	51 mm à 737 mm
0,89 mm	1,27 mm	26×16 mm	394×251 mm	178 mm	1270 mm	76 mm à 1524 mm
30°						
0,08 mm	0,13 mm	21×13 mm	46×29 mm	10 mm	20 mm	25 mm à 76 mm
0,19 mm	0,25 mm	21×13 mm	89×56 mm	20 mm	46 mm	25 mm à 165 mm
0,38 mm	0,51 mm	21×13 mm	211×134 mm	51 mm	216 mm	25 mm à 406 mm
0,89 mm	1,27 mm	33×21 mm	417×266 mm	76 mm	546 mm	51 mm à 813 mm
45°						
0,19 mm	0,25 mm	33×21 mm	104×66 mm	38 mm	51 mm	25 mm à 127 mm
0,38 mm	0,51 mm	33×21 mm	191×121 mm	51 mm	152 mm	25 mm à 241 mm
0,89 mm	1,27 mm	33×21 mm	465×296 mm	97 mm	483 mm	25 mm à 597 mm

IK=Distance minimale AK=Distance maximale TSA=Profondeur du champ AK TSI=Profondeur du champ IK LA=Distance lecture SB=Largeur de balayage

Panneau

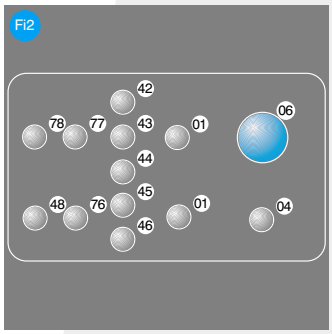

01 = Signalisation de l'état de commutation
04 = Signalisation de fonctionnement
06 = Touche apprentissage
42 = Capacité de lecture 100 % / Code-barre reconnu
43 = Capacité de lecteur 80 %
44 = Capacité de lecture 60 %
45 = Capacité de lecture 40 %
46 = Capacité de lecture 20 %
48 = Etat du réseau
76 = Réseau Tx actif
77 = Réseau Rx actif
78 = Etat du module

Produits complémentaires

Alimentation NT10
Répartiteur ZAA12NN01

Informations techniques susceptibles d'être modifiées