Escáner
de códigos 1D/2D

FIS-6800-0211G-01
Referencia

LASER

- **Función de botón automático**
- **Funciones de diagnosis**
- **Iluminación integrada LED**
- **Reconstrucción de código integrado**

Estes dos escáners de códigos están disponibles para escáners omnidireccionales de códigos 1D y 2D.
Los siguientes tipos de cogidos pueden ser procesados:
códigos 1D: Código 39, Código 93, Código 128, UPC/EAN, BC412,I2 of 5, Codabar, Postal Codes
códigos 2D: Data Matrix (ECC 0-200), PDF417, Micro PDF417, QR Código, Micro QR Código, Aztec Code, GS1 Databar.
Tipos de código adicional bajo demanda.

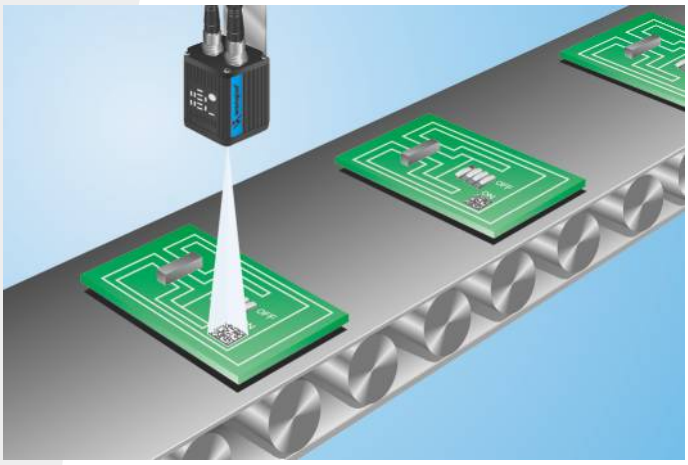

Datos técnicos

Datos ópticos	
30° Óptico	sí
Rango de lectura	> 25 mm
Resolución	752 × 480 Pixeles
Fuente de luz	Luz roja
Longitud de onda	626 nm
Tiempo de vida (Tu = +25 °C)	40000 h
Clase láser (EN 60825-1)	1
Luz máxima de ambiente	4840 Lux
Minima resolución	0,127 mm
Contraste de etiqueta de código de barras	> 20 %
Datos eléctricos	
Tensión de alimentación	5...28 V DC
Consumo de corriente (Ub = 24 V)	270 mA
Tasa de escan	60 escaners/s.
Retraso ON-/OFF (RS-232)	0...2,55 s
Rango de temperatura	0...50 °C
Salida de conmutación	Optoacoplador
Número de conmutador de salida	3
Salida de conmutación / Conmutación actual	100 mA
Protección cambio polaridad	sí
Posibilidades de red	Cadena, Multidrop
Interfaz	RS-232/422/485
Rango propagación	< 115200 Bd
Entrada de activación	Optoacoplador
Señal de entrada	Optoacoplador
Número de señal de entrada	3
Indicador acústico	sí
Datos mecánicos	
Carcasa	Metal
Peso	280 g
Clase de protección	IP65
Conexión	M12 × 1; 12-pins
PNP NO/NC conmutable	●
NPN NO/NC conmutable	●
Tabla de conexión N°	49
Nº Panel de control	Fi2
Nº Conector adecuado	12 13
Nº Montaje adecuado	440

CE LASER CLASS 1 EN 60825-1:2007 RoHS

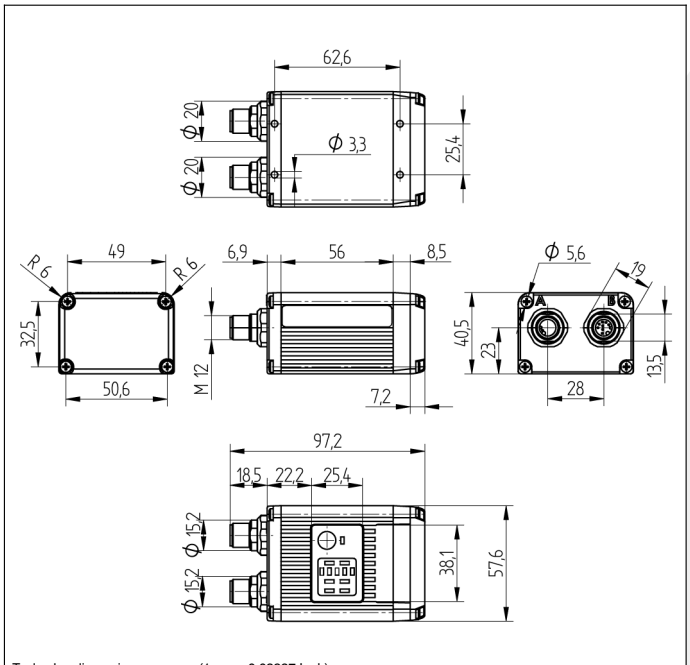

Todas las dimensiones en mm (1mm =0.03937 Inch)

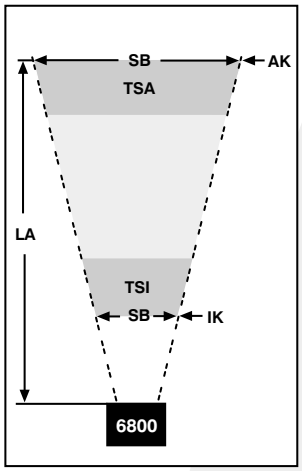

Minima resolución		Max. Campo visual		Profundidad de foco		Rango de lectura
1D	2D	IK	AK	TSI	TSA	
15°						
0,08 mm	0,13 mm	13×8 mm	46×29 mm	5 mm	20 mm	25 mm a 152 mm
0,19 mm	0,25 mm	13×8 mm	89×56 mm	20 mm	64 mm	25 mm a 356 mm
0,38 mm	0,51 mm	13×8 mm	191×121 mm	38 mm	229 mm	51 mm a 737 mm
0,89 mm	1,27 mm	26×16 mm	394×251 mm	178 mm	1270 mm	76 mm a 1524 mm
30°						
0,08 mm	0,13 mm	21×13 mm	46×29 mm	10 mm	20 mm	25 mm a 76 mm
0,19 mm	0,25 mm	21×13 mm	89×56 mm	20 mm	46 mm	25 mm a 165 mm
0,38 mm	0,51 mm	21×13 mm	211×134 mm	51 mm	216 mm	25 mm a 406 mm
0,89 mm	1,27 mm	33×21 mm	417×266 mm	76 mm	546 mm	51 mm a 813 mm
45°						
0,19 mm	0,25 mm	33×21 mm	104×66 mm	38 mm	51 mm	25 mm a 127 mm
0,38 mm	0,51 mm	33×21 mm	191×121 mm	51 mm	152 mm	25 mm a 241 mm
0,89 mm	1,27 mm	33×21 mm	465×296 mm	97 mm	483 mm	25 mm a 597 mm

IK = Lado interior AK = Lado exterior TSA = Profundidad del lado exterior TSI = Profundidad del lado interior LA = Rango de lectura SB = Escaner ancho

Panel

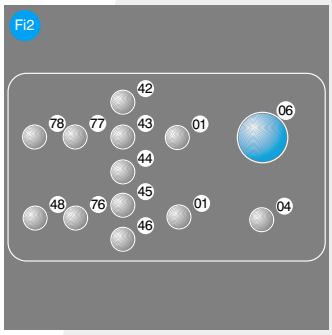

01 = Indicador de estado de conmutación
04 = Indicador de función
06 = Boton Teach
42 = Leyendo actuación 100 % / Bien leido
43 = Leyendo actuación 80 %
44 = Ejecución de lectura 60 %
45 = Ejecución de lectura 40 %
46 = Ejecución de lectura 20 %
48 = Estado de Network
76 = Network Tx activado
77 = Network Rx activado
78 = Estado del módulo

Productos Adicionales

Caja de conexión ZAA12NN01
Unidad de suministro de energía NT10

Las especificaciones son objeto de cambios sin notificar