Scanner

1D/2D Code Scanner

FIS-6800-0211G-01

Bestellnummer

- **Auto-Button-Funktion**
- **Diagnosefunktionen**
- **integrierte Coderekonstruktion**
- **integrierte LED-Beleuchtung**

Diese 2D-Code-Scanner eignen sich zum omnidirektionalen Scannen von 1D sowie auch 2D Codes.
Folgende Codearten sind lesbar:
1D Codes: Code 39, Code 93, Code 128, UPC/EAN, BC412,I2 of 5, Codabar, Postal Codes
2D Codes: Data Matrix (ECC 0-200), PDF417, Micro PDF417, QR Code, Micro QR Code, Aztec Code, GS1 Databar.
Weitere Codearten auf Anfrage.

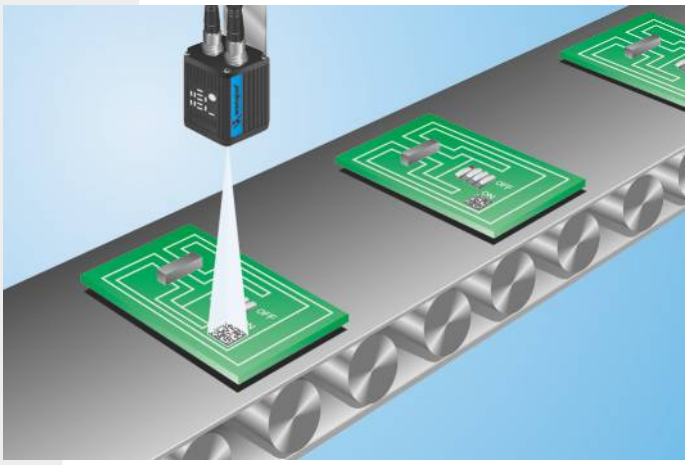

LASER

Technische Daten

Optische Daten	
30° Optik	ja
Leseabstand	> 25 mm
Auflösung	752 × 480 Pixel
Lichtart	Rotlicht
Wellenlänge	626 nm
Lebensdauer (Tu = +25 °C)	40000 h
Laser Klasse (EN 60825-1)	1
max. zul. Fremdlicht	4840 Lux
min. Auflösung	0,127 mm
Barcodedruckkontrast	> 20 %
Elektrische Daten	
Versorgungsspannung	5...28 V DC
Stromaufnahme (Ub = 24 V)	270 mA
Scanrate	60 scans/s
Anzugs-/Abfallzeitverzögerung (RS-232)	0...2,55 s
Temperaturbereich	0...50 °C
Schaltausgang	Optokoppler
Anzahl Schaltausgänge	3
Schaltstrom Schaltausgang	100 mA
verpolungssicher	ja
Vernetzungsmöglichkeiten	Daisy Chain, Multidrop
Schnittstelle	RS-232/422/485
Übertragungsrate	< 115200 Bd
Triggereingang	Optokoppler
Signaleingang	Optokoppler
Anzahl Signaleingänge	3
Akustische Anzeige	ja
Mechanische Daten	
Gehäusematerial	Metall
Gewicht	280 g
Schutzart	IP65
Anschlussart	M12 × 1; 12-polig
PNP Öffner/Schließer umschaltbar	●
NPN Öffner/Schließer umschaltbar	●
Anschlusstabelle-Nr.	49
Bedienfeld-Nr.	Fl2
passende Anschlusstechnik-Nr.	12, 13
passende Befestigungstechnik-Nr.	440

CE LASER CLASS 1 EN 60825-1:2007 RoHS

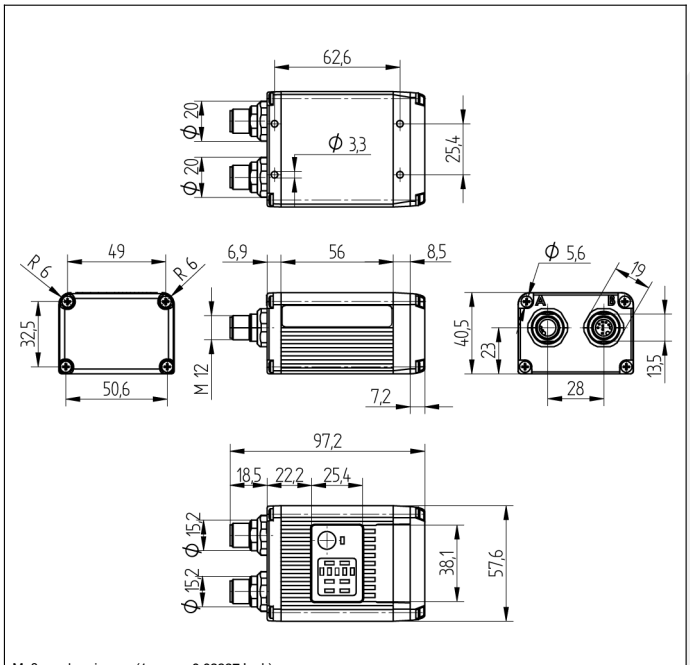

Maßangaben in mm (1 mm = 0.03937 Inch)

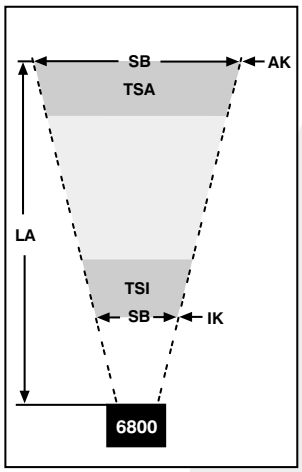

Min. Auflösung		Max. Sichtfeld		Tiefenschärfe		Leseabstand
1D	2D	IK	AK	TSI	TSA	
15°						
0,08 mm	0,13 mm	13×8 mm	46×29 mm	5 mm	20 mm	25 mm bis 152 mm
0,19 mm	0,25 mm	13×8 mm	89×56 mm	20 mm	64 mm	25 mm bis 356 mm
0,38 mm	0,51 mm	13×8 mm	191×121 mm	38 mm	229 mm	51 mm bis 737 mm
0,89 mm	1,27 mm	26×16 mm	394×251 mm	178 mm	1270 mm	76 mm bis 1524 mm
30°						
0,08 mm	0,13 mm	21×13 mm	46×29 mm	10 mm	20 mm	25 mm bis 76 mm
0,19 mm	0,25 mm	21×13 mm	89×56 mm	20 mm	46 mm	25 mm bis 165 mm
0,38 mm	0,51 mm	21×13 mm	211×134 mm	51 mm	216 mm	25 mm bis 406 mm
0,89 mm	1,27 mm	33×21 mm	417×266 mm	76 mm	546 mm	51 mm bis 813 mm
45°						
0,19 mm	0,25 mm	33×21 mm	104×66 mm	38 mm	51 mm	25 mm bis 127 mm
0,38 mm	0,51 mm	33×21 mm	191×121 mm	51 mm	152 mm	25 mm bis 241 mm
0,89 mm	1,27 mm	33×21 mm	465×296 mm	97 mm	483 mm	25 mm bis 597 mm

IK = Innenkante AK = Außenkante TSA = Tiefenschärfe Außenkante TSI = Tiefenschärfe Innenkante LA = Leseabstand SB = Scanbreite

Bedienfeld

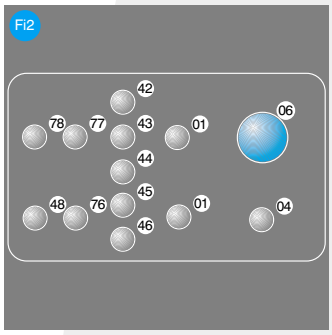

01 = Schaltzustandsanzeige
04 = Funktionsanzeige
06 = Teach-Taste
42 = Leseleistung 100 % / Barcode erkannt
43 = Leseleistung 80 %
44 = Leseleistung 60 %
45 = Leseleistung 40 %
46 = Leseleistung 20 %
48 = Netzwerk Status
76 = Netzwerk Tx aktiv
77 = Netzwerk Rx aktiv
78 = Modul Status

Ergänzende Produkte

Anschlussbox ZAA12NN01
Netzgerät NT10

Technische Änderungen vorbehalten