Lecteur
manuel 1D / 2D

FIS-6170-0100
Référence

- **boîtier robuste**
- **excellente performance de lecture sur des surfaces brillantes ou courbes**
- **Lecture de codes poinçonnés, gravés ou gaufrés**
- **Reconstruction de code intégrée**
- **Technologie d'éclairage innovante**

Ces lecteurs manuels wenglor sont destinés à des applications mobiles pour lire des codes 1D et 2D imprimés ou gravés, abîmés ou salis sur divers matières et supports. Malgré une mauvaise qualité des codes barres, ces scanners parviennent à les lire.
Types de codes à barres lisibles:
Data Matrix, QR-Code, Micro QR Code, PDF417, GS1 Databar (Composite & Stacked), Code 39, Code 128, Interleaved 2/5, UPC/EAN, Codabar, Code 93, BC 412

Données techniques

Caractéristiques optiques	
Distance de lecture	0...51 mm
Résolution	1280 × 1024 Pixel
Type de lumière	Lumière rouge/bleue
Longueur d'onde	630 / 470 nm
Ambiance lumineuse max.	97000 Lux
Caractéristiques électroniques	
Tension d'alimentation	5 V DC
Puissance d'entrée	2040 mW
Fréquence de lecture	10 scans/s
Température d'utilisation	0...50 °C
Interface	USB
Signalisation accoustique	oui
Indicateur de vibrations	oui
Affichage optique	oui
Caractéristiques mécaniques	
Matière du boîtier	Plastique
Poids	204 g
Degré de protection	IP54
Mode de raccordement	Câble
Longueur de câble	350 cm
Panneau de commande N°	Fi3

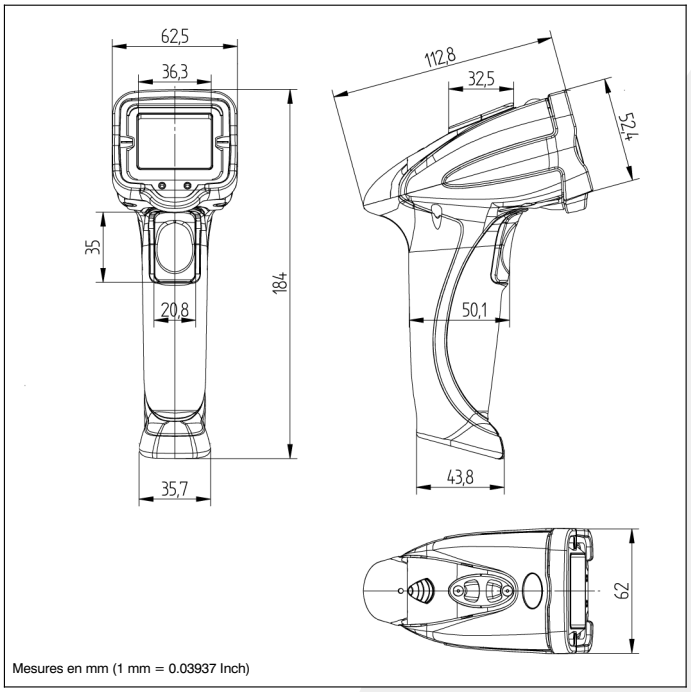

Mesures en mm (1 mm = 0.03937 Inch)

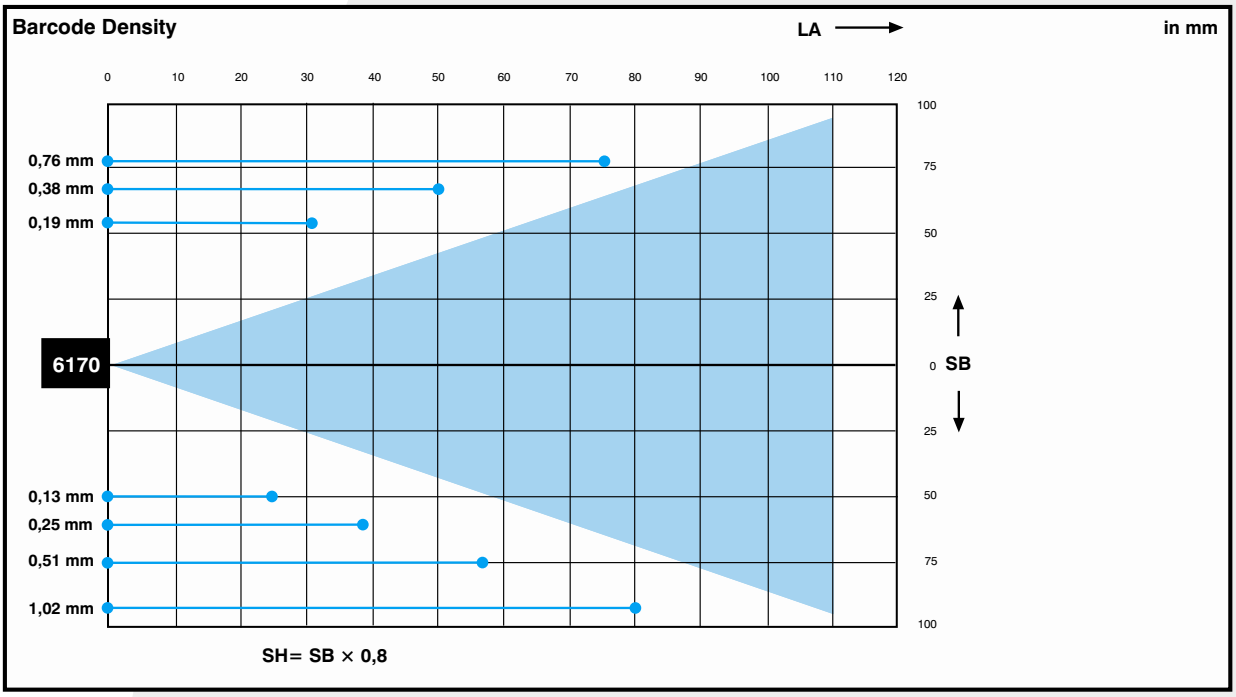

LA=Distance lecture SB=Largeur de balayage SH = Hauteur de lecture

Panneau

04 = Signalisation de fonctionnement

Produits complémentaires

Câble de connexion RS-232 FISZ-RS23201/02

Informations techniques susceptibles d'être modifiées