Escáner
manual 1D/2D

FIS-6170-0100
Referencia

- **Carcasa con diseño robusto**
- **la innovadora tecnología de iluminación**
- **Lectura de códigos punzonados, grabados o en relieve**
- **muy buena lectura en superficies brillantes y curvadas**
- **Reconstrucción de código integrado**

Este escáner manual wenglor son adecuados para la lectura de códigos impresos, punzonados y gravados con láser de 1D y 2D en una gran variedad de material diferentes. Buenos resultados de medida con códigos de mala calidad.
Tipos de códigos legibles:
Data Matrix, QR-Code, Micro QR Code, PDF417, GS1 Databar (Composite & Stacked), Code 39, Code 128, Interleaved 2/5, UPC/EAN, Codabar, Code 93, BC 412

Datos técnicos

Datos ópticos	
Rango de lectura	0...51 mm
Resolución	1280 × 1024 Pixeles
Fuente de luz	Luz roja/Luz azul
Longitud de onda	630 / 470 nm
Luz máxima de ambiente	97000 Lux
Datos eléctricos	
Tensión de alimentación	5 V DC
Consumo de energía	2040 mW
Tasa de escan	10 escaners/s.
Rango de temperatura	0...50 °C
Interfaz	USB
Indicador acústico	sí
Unidad de vibración	sí
Exposición óptica	sí
Datos mecánicos	
Carcasa	Plástico
Peso	204 g
Clase de protección	IP54
Conexión	Cable
Longitud del cable	350 cm
Nº Panel de control	Fi3

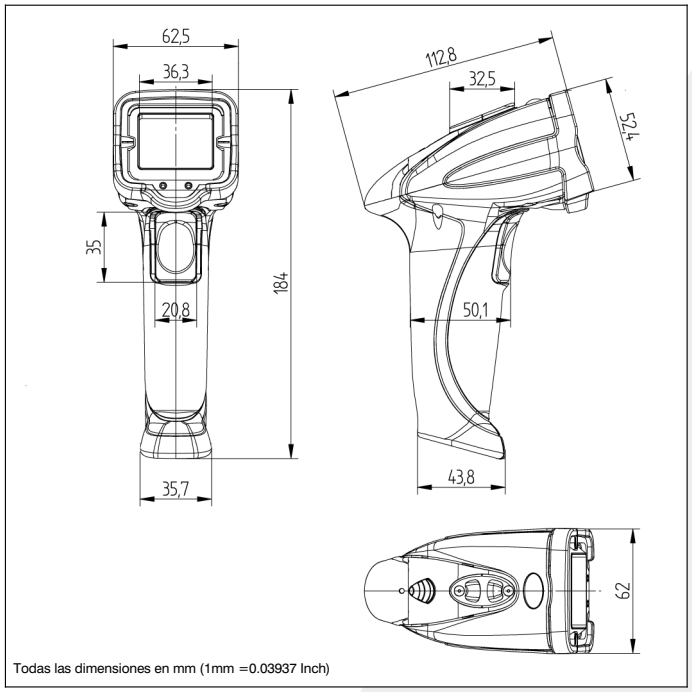

Todas las dimensiones en mm (1mm =0.03937 Inch)

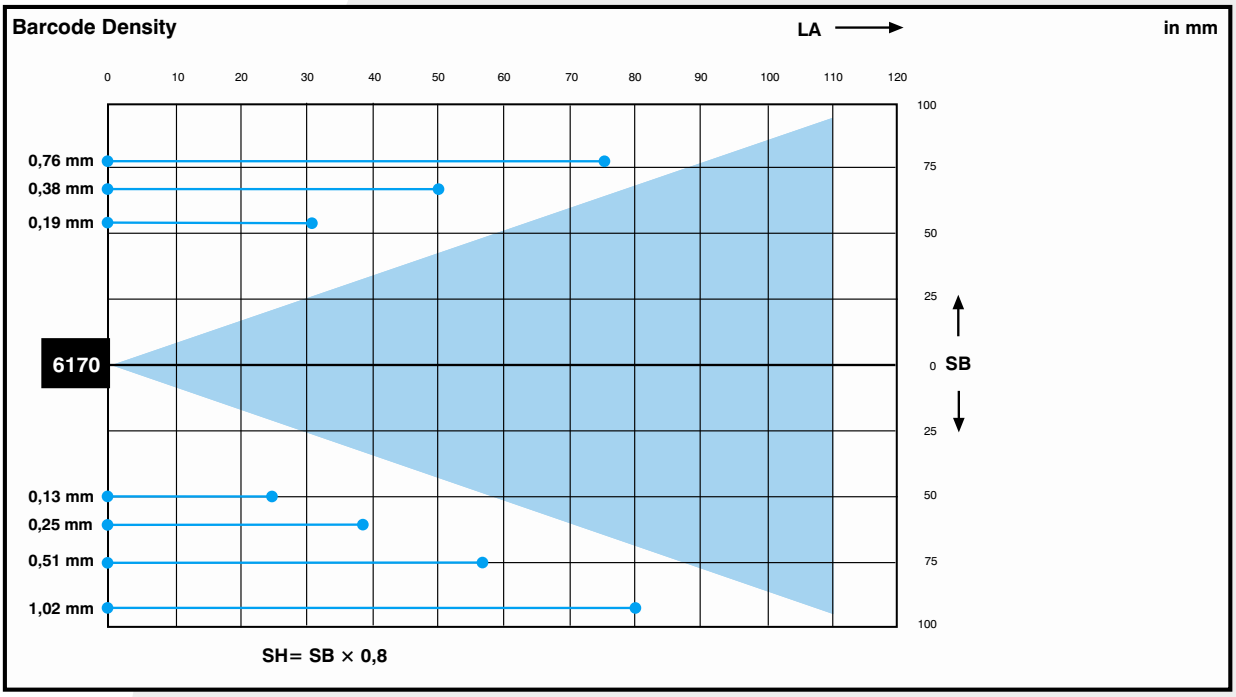

LA = Rango de lectura SB = Escaner ancho SH = Altura del escaner

Panel

04 = Indicador de función

Productos Adicionales

Cables conectores RS-232 FISZ-RS23201/02

Las especificaciones son objeto de cambios sin notificar