Lettore
manuale 1D/2D

FIS-6100-0125

Numero d'ordinazione

- **Buone caratteristiche di lettura in caso di superfici lucide**
- **Commutabile da 1D a 2D**
- **Lettura di codici aciculari**
- **Trasferimento dati wireless**

Gli Scanner manuali wenglor sono particolarmente indicati per il rilevamento di codici in movimento 1D e 2 D, aciculari, laser o in rilievo riportati su diversi tipi di materiale. Anche in caso di carenti caratteristiche del codice è possibile ottenere buoni risultati di lettura.
Tipi di codici leggibili:
Data Matrix Ecc 0...200, Maxi Code, QR-Code, Aztec Code, PDF417, UCC Composite, Micro PDF417, Code 39, Code 128, Interleaved 2/5, UPC/EAN, Codabar, Codablock F, Go Code, Planet, Code 93, RSS, PostNet, KIXCode

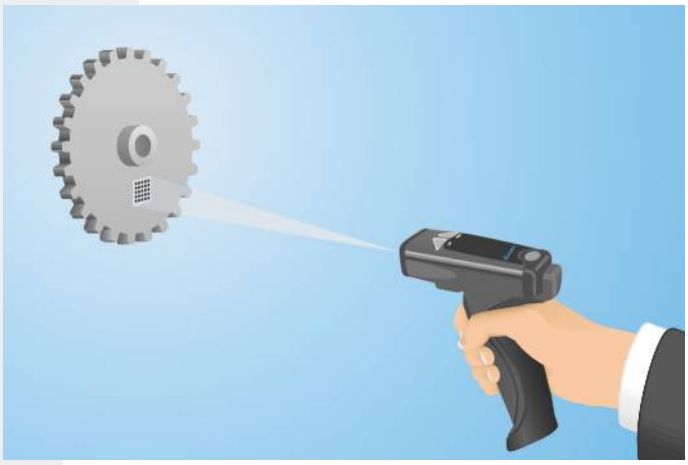

Dati tecnici

Dati ottici	
Campo di lettura	51...508 mm
Risoluzione	1280 × 1024 Pixel
Tipo di luce	Luce rossa
Lunghezza d'onda	630 nm
Vita media (Tu = +25 °C)	50000 h
Livello luce ambiente	97000 Lux
Dati elettrici	
Tensione di alimentazione	5 V DC
Assorbimento di potenza	< 1550 mW
Fascia temperatura	0...40 °C
Interfaccia	Bluetooth
Portata radiotrasmissione	90 m
Velocità di trasmissione	< 115200 Bd
Segnale acustico	sì
Visualizzazione delle vibrazioni	sì
Display di segnalazione	sì
Dati meccanici	
Materiale custodia	Plastica
Peso	195 g
Grado di protezione	IP54
Pannello n.	Fi1
Nr. della tecnica di fissaggio idonea	460

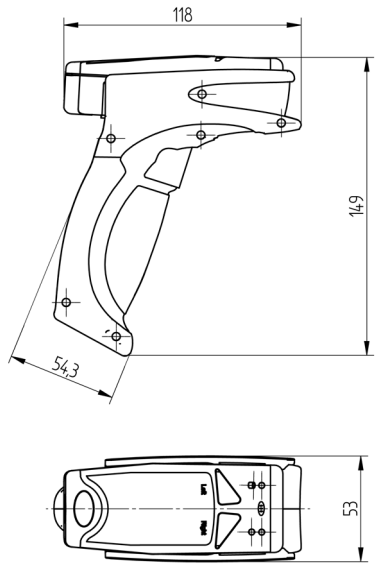

Indicazione di misura in mm (1 mm = 0.03937 pollici)

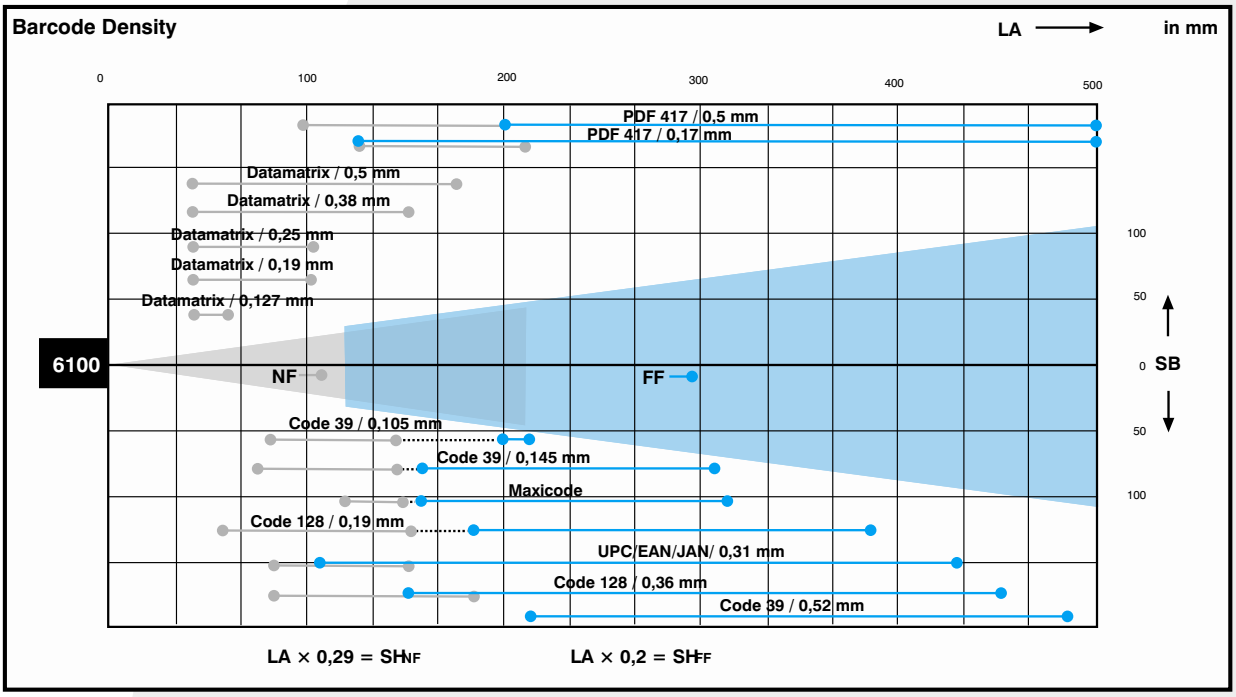

FF = Lampada piana LA = Campo di lettura SB = Ampiezza di lettura SH = Altezza di scansione NF = Campo vicino

Pannello

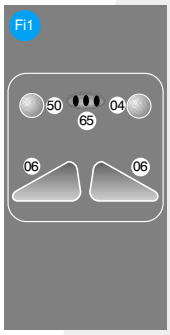

04 = Indicazione della funzione
06 = Tasto Teach
50 = Lettura buona
65 = Segnale acustico

Prodotti aggiuntivi

Box di collegamento Bluetooth Modem AB-BLU03
Carica batteria FISZ-LADE02
Cavo di collegamento FISZ-LADE01

Con riserva di modifiche tecniche