Scanner

1D/2D Code Handscanner

FIS-6100-0125

Bestellnummer

- **Drahtlose Datenübertragung**
- **Gute Leseeingenschaften bei glänzenden Oberflächen**
- **Lesung genadelter Codes**
- **Umschaltbar von 1D auf 2D Code**

Diese wenglor Handscanner eignen sich zur mobilen Datenerfassung von genadelten, gedruckten, gelaserten oder geätzten 1D und 2D Codes, die auf den unterschiedlichsten Materialien aufgebracht wurden. Auch bei schlechten Codeeigenschaften werden gute Leseergebnisse erzielt.
Lesbare Codearten:
Data Matrix Ecc 0...200, Maxi Code, QR-Code, Aztec Code, PDF417, UCC Composite, Micro PDF417, Code 39, Code 128, Interleaved 2/5, UPC/EAN, Codabar, Codablock F, Go Code, Planet, Code 93, RSS, PostNet, KIXCode

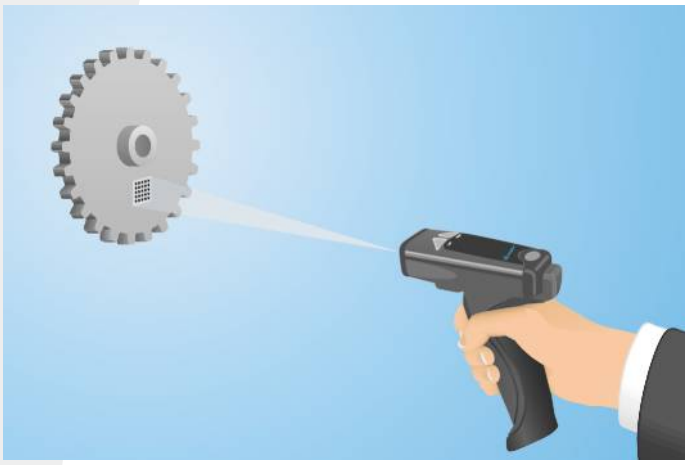

Technische Daten

Optische Daten	
Leseabstand	51...508 mm
Auflösung	1280 × 1024 Pixel
Lichtart	Rotlicht
Wellenlänge	630 nm
Lebensdauer (Tu = +25 °C)	50000 h
max. zul. Fremdlicht	97000 Lux
Elektrische Daten	
Versorgungsspannung	5 V DC
Leistungsaufnahme	< 1550 mW
Temperaturbereich	0...40 °C
Schnittstelle	Bluetooth
Funkreichweite	90 m
Übertragungsrate	< 115200 Bd
Akustische Anzeige	ja
Vibrations Anzeige	ja
Optische Anzeige	ja
Mechanische Daten	
Gehäusematerial	Kunststoff
Gewicht	195 g
Schutzart	IP54
Bedienfeld-Nr.	Fi1
passende Befestigungstechnik-Nr.	460

ME 61

RoHS

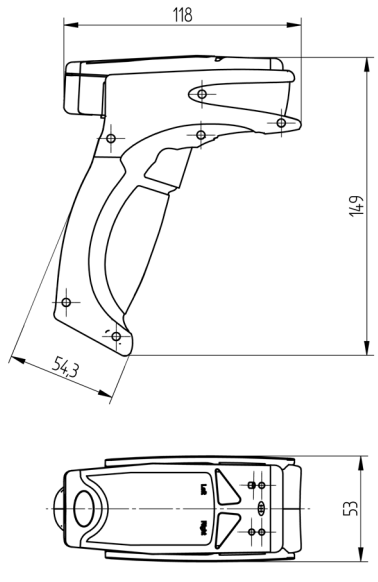

Maßangaben in mm (1 mm = 0.03937 Inch)

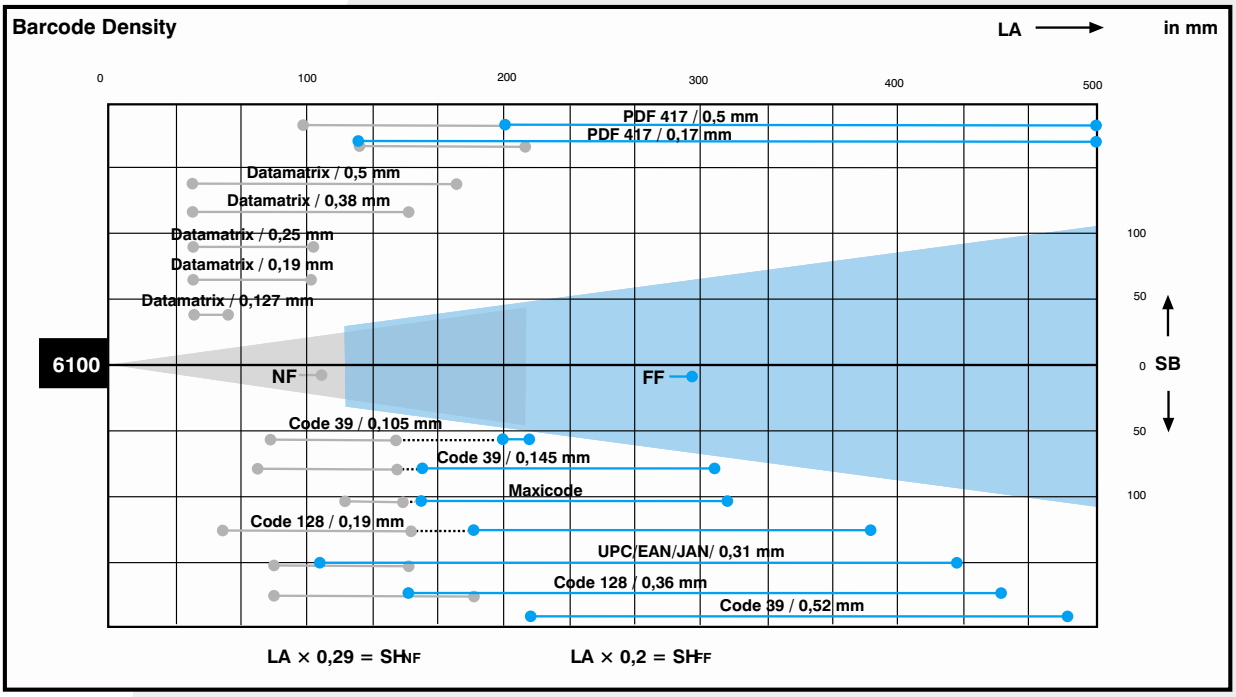

FF = Fernbereich LA = Leseabstand SB = Scanbreite SH = Scanhöhe NF = Nahbereich

Bedienfeld

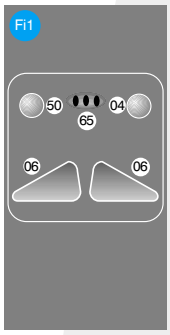

04 = Funktionsanzeige
06 = Teach-Taste
50 = Code erkannt
65 = Akustische Anzeige

Ergänzende Produkte

Anschlussbox Bluetooth Modem AB-BLU03
Ladekabel für Handgriffe FISZ-LADE01
Ladestation FISZ-LADE02

Technische Änderungen vorbehalten