Barrera

EN200PA3

Referencia

- **Lentes de vidrio**

Datos técnicos

Datos ópticos	
Alcance	20000 mm
Parte reconocible mas pequeña	4 mm
Histéresis de conmutación	< 15 %
Fuente de luz	Luz roja
Tiempo de vida (Tu = +25 °C)	100000 h
Luz máxima de ambiente	10000 Lux
Ángulo de apertura	8 °
Datos eléctricos	
Tipo de sensor	Receptor
Tensión de alimentación	10...30 V DC
Consumo de corriente (Ub = 24 V)	< 15 mA
Frecuencia de conmutación	750 Hz
Tiempo de reacción	700 µs
Temperatura de desvio	< 10 %
Rango de temperatura	-25...60 °C
Caída de tension salida de conmutación	< 1,5 V
PNP salida conmutación/Corriente conmutación	300 mA
Corriente residual a la salida	50 µA
Protección cortocircuitos y sobrecarga	sí
Protección cambio polaridad	sí
Categoría de protección	III
Datos mecánicos	
Carcasa	Plástico
Totalmente encapsulada	sí
Clase de protección	IP67
Conexión	M12 × 1; 4-pins
PNP NO/NC antivalente	●
Nº Esquema de conexión	101
Nº Panel de control	N 1 No1
Nº Conector adecuado	2
Nº Montaje adecuado	350

Emisor adecuado

SN2003

Los sensores de barrera son idóneos para su uso en ambientes industriales agresivos. Se puede comprobar el funcionamiento del sensor medianteuna entrada de test. Gracias a su amplia gama de trabajo, los sensores demuestran un excelente funcionamiento en ambientes altamente contaminados.

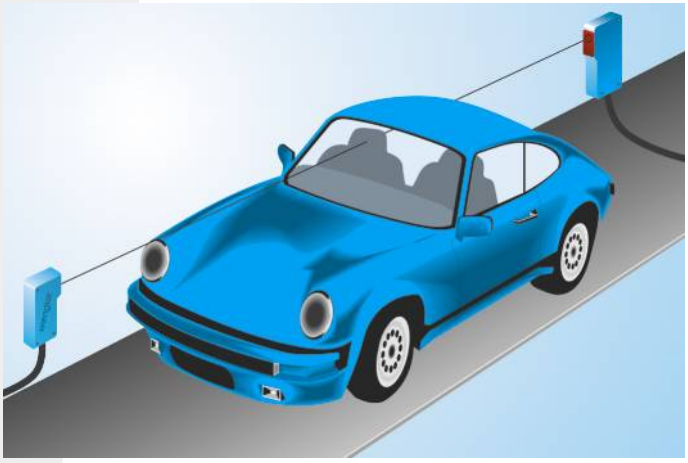

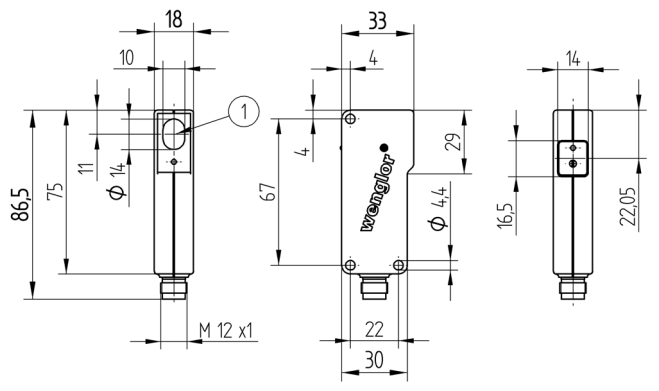

1 = Diodo receptor
Todas las dimensiones en mm (1mm =0.03937 Inch)

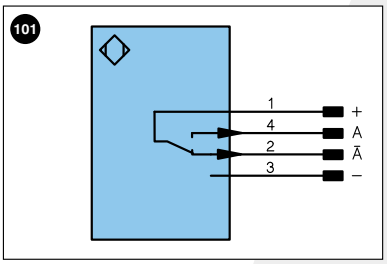

Aclaración de símbolos

+	Tensión de alimentación +	U	Test de entrada	PoE	Power over Ethernet
–	Tensión de alimentación 0 V	Ū	Test de entrada inverso		
~	Tensión de alimentación (tensión alterna)	W	Entrada activadora		
A	Salida de conmutación contacto de trabajo (NO)	O	Salida analógica		
Ā	Salida de conmutación contacto de reposo (NC)	O–	"Masa de referencia" salida analógica		Color de los conductores según DIN IEC 757
V	Salida contaminación/error (NO)	BZ	Salida en bloque		
V̄	Salida contaminación/error (NC)	AMV	Salida electroválvula/motor	BK	negro
E	Entrada (analógica o digital)	a	Salida control de válvula +	BN	marrón
T	Entrada de aprendizaje	b	Salida control de válvula 0 V	RD	rojo
Z	Retardo temporal (activación)	SY	Sincronización	OG	naranja
S	Apantallamiento	E+	Conductor del receptor	YE	amarillo
RxD	Receptor RS-232	S+	Conductor del emisor	GN	verde
TxD	Emisor RS-232	⏚	Puesta a tierra	BU	azul
RDY	Listo	SnR	Reducción distancia de conmutación	VT	violeta
GND	Cadencia	Rx+/–	Receptor Ethernet	GY	gris
CL	Ritmo	Tx+/–	Emisor Ethernet	WH	blanco
E/A	Entrada/Salida programable	Bus	Interfaz-Bus A(+)/B(–)	PK	rosa
	IO-Link	La	Luz emitida desconectable	GNYE	verde/amarillo

Productos Adicionales

Caperuza Antipolvo STAUBTUBUS-03
Carcasa protectora set ZSN-NN-02

Panel

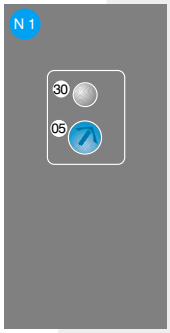

Óptica

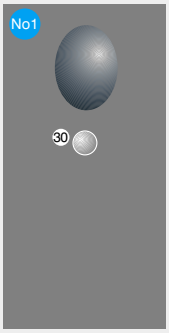

05 = Ajuste de conmutación
30 = Estado de conmutación/Aviso de contaminación

Las especificaciones son objeto de cambios sin notificar