Barriera unidirezionale

EA250-P24

Numero d'ordinazione

- **Funzionamento sicuro anche in ambienti molto sporchi**
- **Nessuna influenza reciproca**
- **Per il collegamento alla centralina LV 250**

Dati tecnici

Dati ottici	
Portata	15000 mm
Tipo di luce	Luce infrarosso
Vita media (Tu = +25 °C)	100000 h
Livello luce ambiente	10000 Lux
Angolo ottico	8 °
Dati elettrici	
Tipo di sensore	Ricevitore
Deriva termica	< 10 %
Fascia temperatura	-25...60 °C
Resistente al cortocircuito e sovraccarico	sì
Protezione all'inversione di polarità	sì
Classe di protezione	III
Dati meccanici	
Materiale custodia	CuZn, nichelato
Completamente incapsulato	sì
Grado di protezione	IP67
Tipo di connessione	Cavo
Lunghezza cavo	6 m
Per il collegamento alla centralina LV250	●
Schema elettrico nr.	857
Nr. della tecnica di fissaggio idonea	170

Emettitore idoneo

SA250-P24

Queste barriere unidirezionali lavorano con la centralina LV250. Le barriere non interferiscono fra loro e possono essere posizionate come si desidera. Grazie alla loro elevata portata sono in grado di funzionare con estrema sicurezza anche in ambienti molto sporchi.

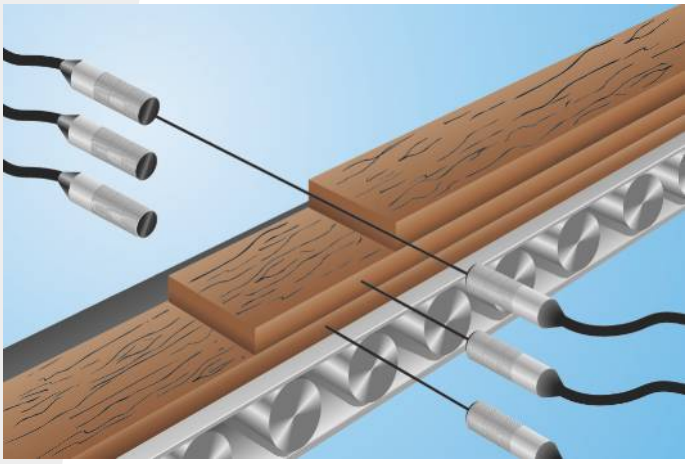

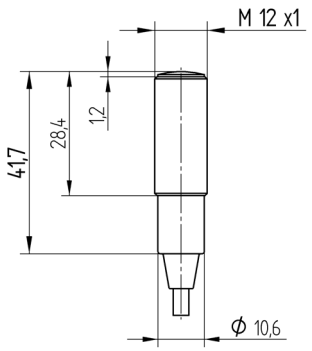

Indicazione di misura in mm (1 mm = 0.03937 pollici)

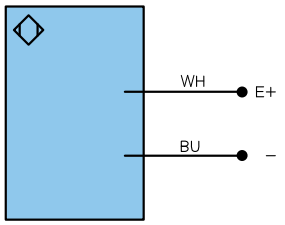

Indice

+	Alimentazione +	
–	Alimentazione 0 V	
~	Alimentazione AC	
A	Uscita	(NO)
Ā	Uscita	(NC)
V	Antimbrattamento/errore	(NO)
V̄	Antimbrattamento/errore	(NC)
E	Ingresso digitale/analogico	
T	Ingresso Teach	
Z	Tempo di ritardo	
S	Schermo	
RxD	Interfaccia ricezione	
TxD	Interfaccia emissione	
RDY	Pronto	
GND	Massa	
CL	Clock	
E/A	Entrata/Uscita programmabile	
	IO-Link	

U	Ingresso test
Ū	Ingresso test inverso
W	Ingresso trigger
O	Uscita analogica
O–	Terra per uscita analogica
BZ	Estrazione a blocchi
AMV	Valvola uscita
a	Valvola uscita +
b	Valvola uscita 0 V
SY	Sincronizzazione
E+	Ricevitore-Linea
S+	Emettitore-Linea
⏚	Terra
SnR	Riduzione della distanza di lavoro
Rx+/–	Ethernet ricezione
Tx+/–	Ethernet emissione
Bus	Interfaccia-Bus A(+)/B(–)
La	Luce emettitore disinseribile

PoE	Power over Ethernet

Colori cavi secondo DIN IEC 757

BK	Nero
BN	Marrone
RD	Rosso
OG	Arancione
YE	Giallo
GN	Verde
BU	Bleu
VT	Viola
GY	Grigio
WH	Bianco
PK	Rosa
GNYE	Verde Giallo

Prodotti aggiuntivi

Centralina LV250

Con riserva di modifiche tecniche