Lecteur
CCD

BLN0L1R10
Référence

- **Affichage à LED pour une "bonne lecture"**
- **Boîtier compact**
- **Configuration simple via écran graphique et page web**
- **Ethernet TCP/IP**
- **Lumière rouge**

Ce lecteur est particulièrement adapté à la lecture de codes 1D directement imprimés (encre ou laser) sur des surfaces brillantes. De même, il parvient à lire les codes barres de mauvaise qualité ou avec un faible contraste. Types de codes lisibles: Standard CODE 39, Full ASCII CODE 39, Interleaved 2 of 5, China Postal Code, Codabar, Code 32, MSI Plessy Code, Code 11, Industrial 2 of 5, Matrix 2 of 5, Telepen Code, UK Plessy Code, IATA Code, Code 93, EAN-13, EAN-8, UPC-A, UPC-E, Code 128, EAN / UCC 128, RSS-14, RSS-Limited.

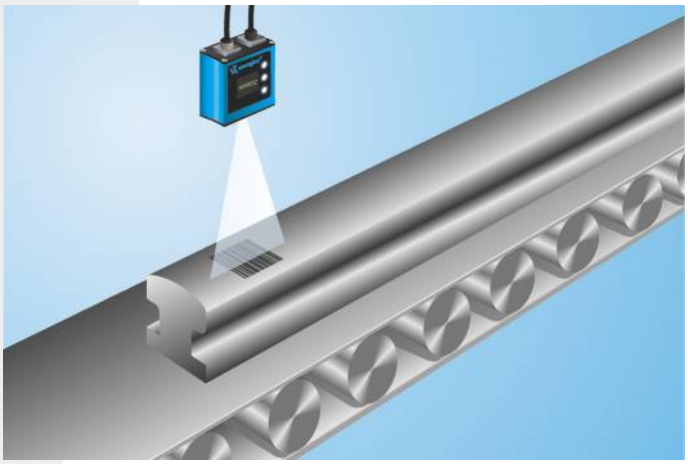

Données techniques

Caractéristiques optiques	
Basse densité	oui
Distance de lecture	35...320 mm
Résolution	0,101 mm
Type de lumière	Lumière rouge
Longueur d'onde	660 nm
Durée de vie (Tu = +25 °C)	100000 h
Ambiance lumineuse max.	7000 Lux
Angle d'ouverture	35 °
Contraste d'impression du code-barre	> 45 %
Caractéristiques électroniques	
Tension d'alimentation	18...30 V DC
Type de Port	100BASE-TX
Consommation (Ub = 24 V)	< 100 mA
Fréquence de lecture	530 scans/s
Température d'utilisation	-20...50 °C
Entrées/Sorties	4
Chute de tension sortie de commutation	< 2,5 V
Courant commuté PNP sortie de commutation	100 mA
Protection contre les courts-circuits	oui
Protection contre les inversions de polarité	oui
Protection contre les surcharges	oui
Possibilités de liaison réseau	Ethernet
Interface	RS-232/Ethernet
Classe de protection	III
Caractéristiques mécaniques	
Matière du boîtier	Aluminium
Poids	130 g
Degré de protection	IP67
Mode de raccordement	M12 × 1; 8-pôles
PNP/NPN/Push-Pull programmable	●
Ouverture/Fermeture commutable	●
Schéma de raccordement N°	786
Panneau de commande N°	X 2
Référence connectique appropriée	50 89
Fixation appropriée	540

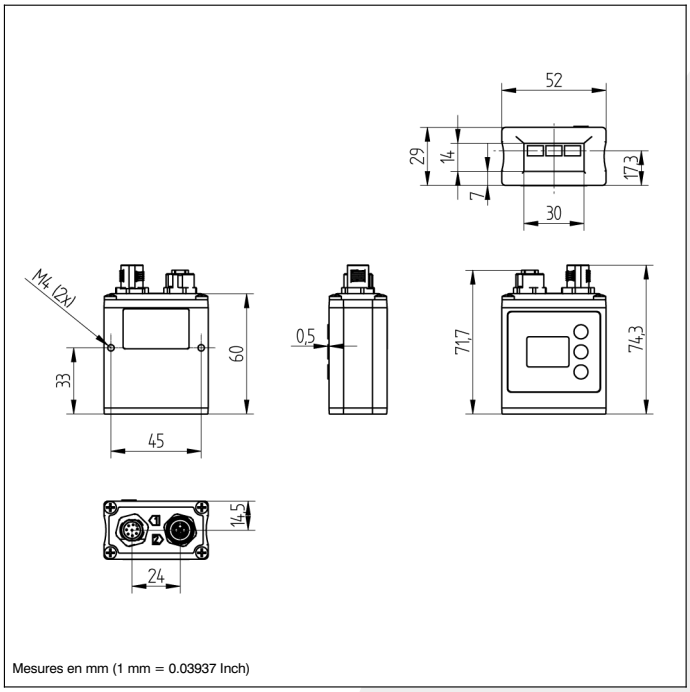

Mesures en mm (1 mm = 0.03937 Inch)

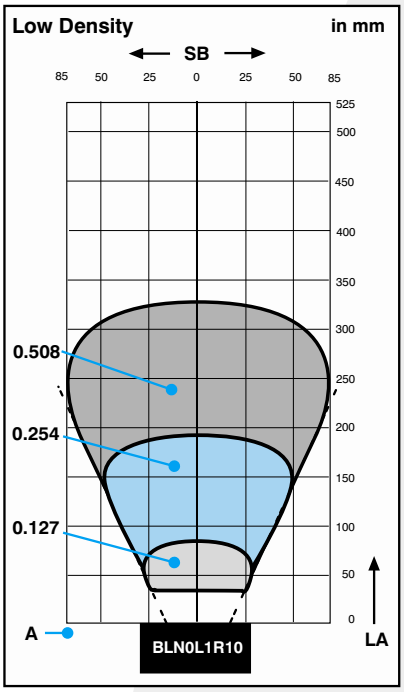

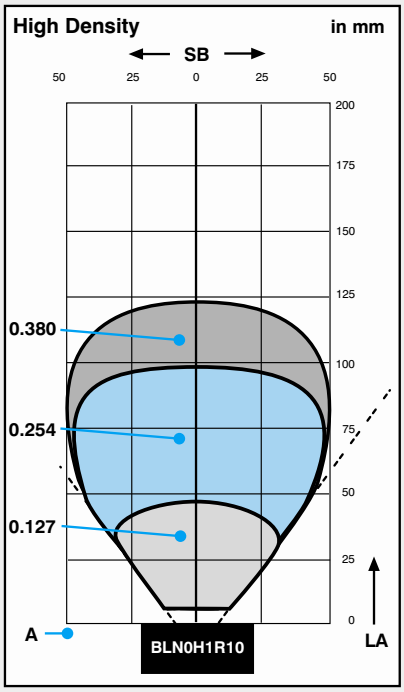

A = Résolution LA=Distance lecture SB=Largeur de balayage

Panneau

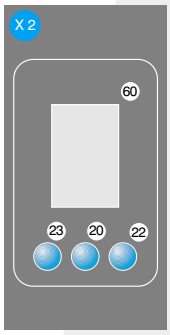

20 = Touche ENTREE
22 = Flèche vers le haut
23 = Flèche vers le bas
60 = Ecran

Informations techniques susceptibles d'être modifiées