# Escáner
## CCD

wenglor®

ETHERNET

# BLN0L1R10
Referencia

- **Carcasa compacta**
- **Ethernet TCP/IP**
- **LED indica "buena lectura"**
- **Luz roja**
- **Webpage y display para fácil control**

Este escáner es idóneo para leer códigos 1D, que se imprimen o graban en materiales brillantes. Aún con diferentes niveles de contraste bajos y calidad pobre de código este escáner opera fiablemente. Tipos de códigos legibles: Standard CODE 39, Full ASCII CODE 39, Interleaved 2 of 5, China Postal Code, Codabar, Code 32, MSI Plessy Code, Code 11, Industrial 2 of 5, Matrix 2 of 5, Telepen Code, UK Plessy Code, IATA Code, Code 93, EAN-13, EAN-8, UPC-A, UPC-E, Code 128, EAN / UCC 128, RSS-14, RSS-Limited.

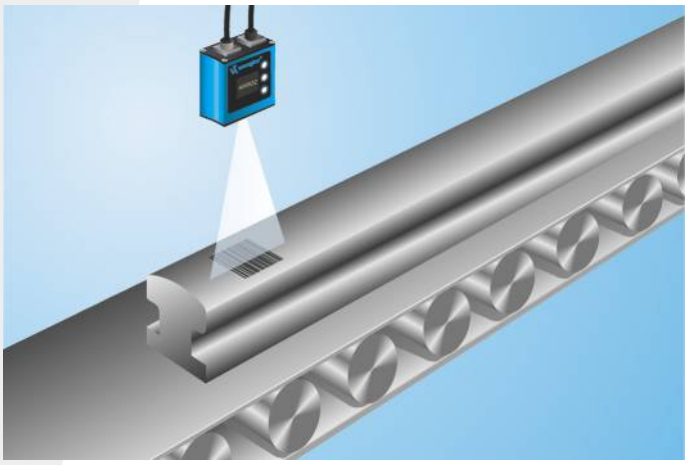

## Datos técnicos

| | |
|---|---|
| **Datos ópticos** | |
| Baja densidad | sí |
| Rango de lectura | 35...320 mm |
| Resolución | 0,101 mm |
| Fuente de luz | Luz roja |
| Longitud de onda | 660 nm |
| Tiempo de vida (Tu = +25 °C) | 100000 h |
| Luz máxima de ambiente | 7000 Lux |
| Ángulo de apertura | 35 ° |
| Contraste de etiqueta de código de barras | > 45 % |
| **Datos eléctricos** | |
| Tensión de alimentación | 18...30 V DC |
| Tipo de puerto | 100BASE-TX |
| Consumo de corriente (Ub = 24 V) | < 100 mA |
| Tasa de escan | 530 escaners/s. |
| Rango de temperatura | -20...50 °C |
| Entradas/Salidas | 4 |
| Caída de tension salida de conmutación | < 2,5 V |
| PNP salida conmutación/Corriente conmutación | 100 mA |
| Protección cortocircuitos | sí |
| Protección cambio polaridad | sí |
| Protección de sobrecarga | sí |
| Posibilidades de red | Ethernet |
| Interfaz | RS-232/Ethernet |
| Categoría de protección | III |
| **Datos mecánicos** | |
| Carcasa | Aluminio |
| Peso | 130 g |
| Clase de protección | IP67 |
| Conexión | M12 × 1; 8-pins |
| Configurable PNP/NPN/Push-Pull | ● |
| NO/NC conmutable | ● |
| Nº Esquema de conexión | 786 |
| Nº Panel de control | X2 |
| Nº Conector adecuado | 50 89 |
| Nº Montaje adecuado | 540 |

CE ME 61 RoHS

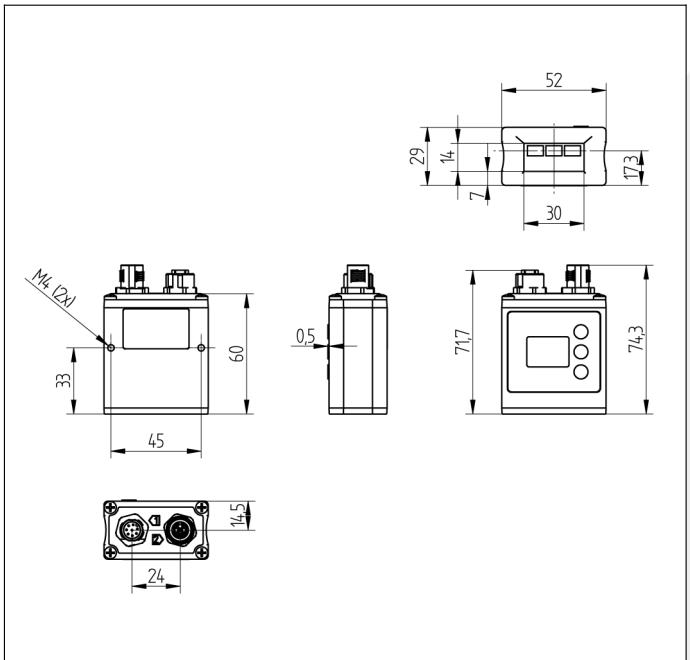


Todas las dimensiones en mm (1mm =0.03937 Inch)

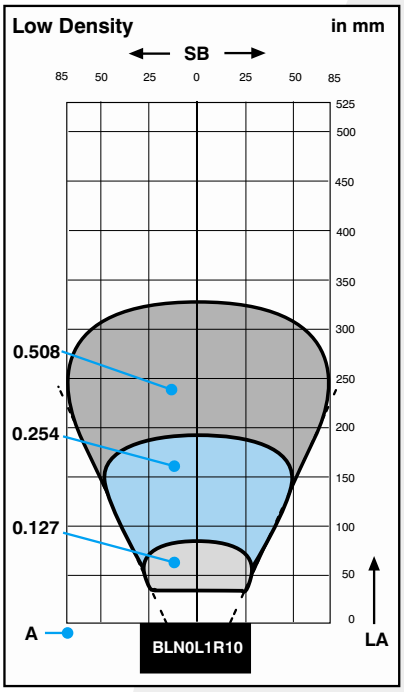


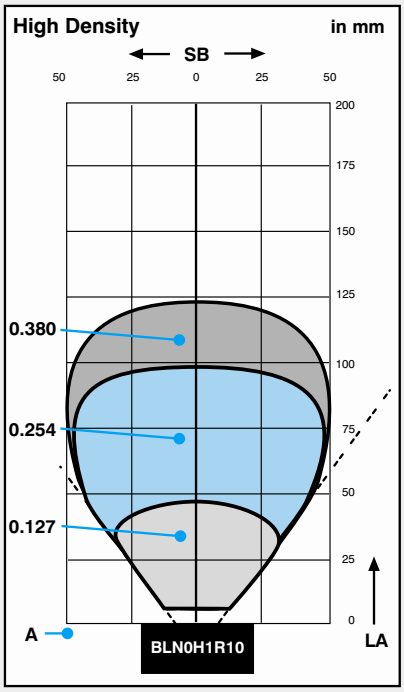


A = Resolución LA = Rango de lectura SB = Escaner ancho

## Panel

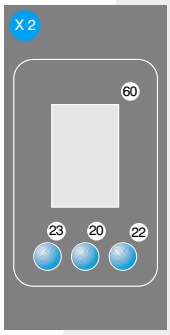


20 = Botón de entrada
22 = Up botón
23 = El botón de abajo
60 = Pantalla

Las especificaciones son objeto de cambios sin notificar