Scanner
CCD Zeile

BLN0L1R10
Bestellnummer

- **Ethernet TCP/IP**
- **kompakte Bauform**
- **LED-Anzeige für "Good-Read"**
- **Rotlicht**
- **Webseite und graphisches Display für einfache Bedienung**

Dieser Scanner eignet sich besonders für die Erkennung von 1D Codes, die auf glänzenden Materialien aufgedruckt oder eingelasert sind. Auch bei geringen Kontrastunterschieden und schlechter Code Qualität arbeitet dieser Scanner zuverlässig. Lesbare Codearten: CODE 39, Full ASCII CODE 39, Interleaved 2 of 5, China Postal Code, Codabar, Code 32, MSI Plessy Code, Code 11, Industrial 2 of 5, Matrix 2 of 5, Telepen Code, UK Plessy Code, IATA Code, Code 93, EAN-13, EAN-8, UPC-A, UPC-E, Code 128, EAN / UCC 128, RSS-14, RSS-Limited.

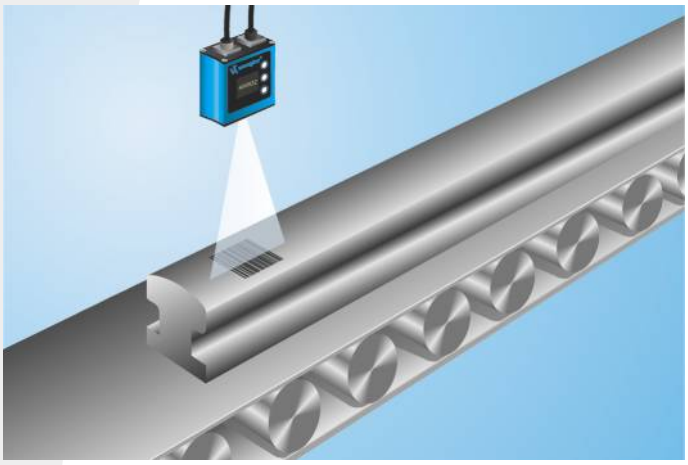

Technische Daten

Optische Daten	
Low density	ja
Leseabstand	35...320 mm
Auflösung	0,101 mm
Lichtart	Rotlicht
Wellenlänge	660 nm
Lebensdauer (Tu = +25 °C)	100000 h
max. zul. Fremdlicht	7000 Lux
Öffnungswinkel	35 °
Barcodedruckkontrast	> 45 %
Elektrische Daten	
Versorgungsspannung	18...30 V DC
Port Type	100BASE-TX
Stromaufnahme (Ub = 24 V)	< 100 mA
Scanrate	530 scans/s
Temperaturbereich	-20...50 °C
Anzahl Ein-/Ausgänge	4
Spannungsabfall Schaltausgang	< 2,5 V
Schaltstrom PNP Schaltausgang	100 mA
kurzschlussfest	ja
verpolungssicher	ja
überlastsicher	ja
Vernetzungsmöglichkeiten	Ethernet
Schnittstelle	RS-232/Ethernet
Schutzklasse	III
Mechanische Data	
Gehäusematerial	Aluminium
Gewicht	130 g
Schutzart	IP67
Anschlussart	M12 × 1; 8-polig
PNP/NPN/Gegentakt programmierbar	●
Öffner/Schliesser umschaltbar	●
Anschlussbild-Nr.	786
Bedienfeld-Nr.	X2
passende Anschlusstechnik-Nr.	50 89
passende Befestigungstechnik-Nr.	540

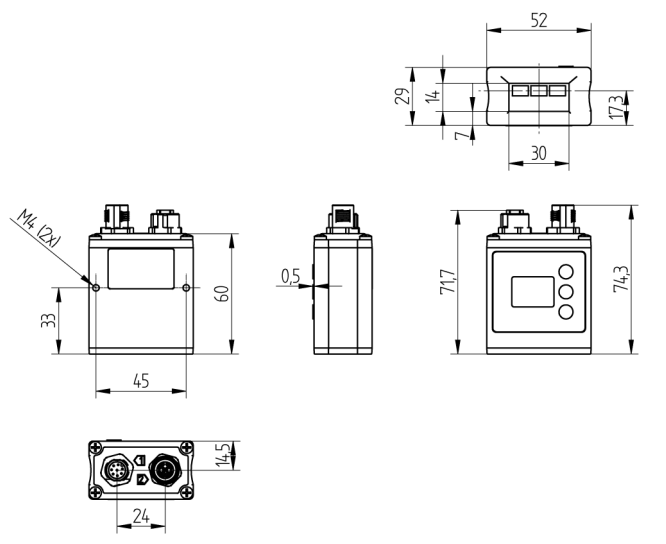

Maßangaben in mm (1 mm = 0.03937 Inch)

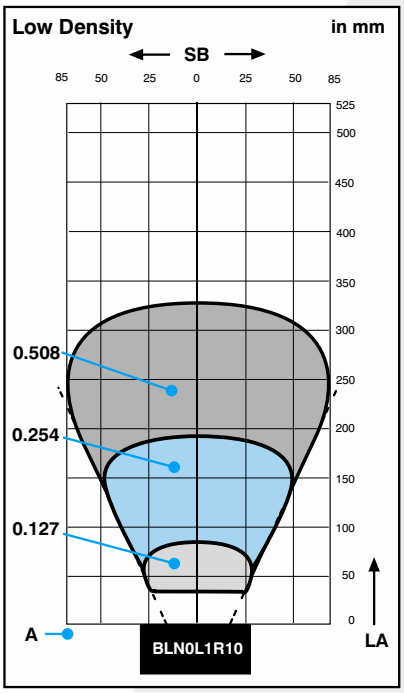

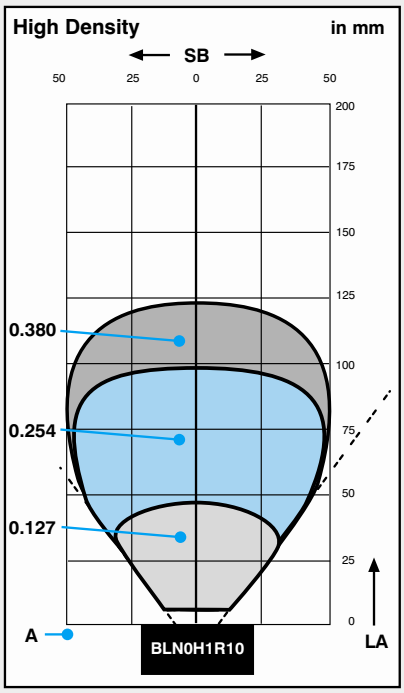

A = Auflösung LA = Leseabstand SB = Scanbreite

Bedienfeld

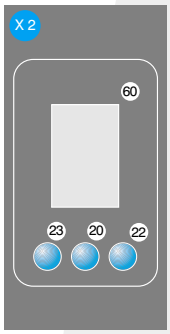

20 = Enter Taste
22 = Up Taste
23 = Down Taste
60 = Anzeige

Technische Änderungen vorbehalten